Your Expert Partner for **Human Machine Interfaces**

Vorsatz

03-
021.001

https://www.eao.com/p/03-021.001

Ihr Produkt:

03-021.001
Vorsatz

FRONT

Frontform:	rechteckig

MONTAGE

Bauform:	flach
Einbauöffnung:	21,2 mm x 41,2 mm
Montage-Typ:	Paneel-Montage

ELEKTRISCHE KENNWERTE

Schaltleistung:	

MECHANISCHE KENNWERTE

Anschluss:	Schraubanschluss
Gewicht:	0.045 kg

ZERTIFIKATE

REACH:	REACH konform
RoHS:	RoHS konform

WEITERE

Kurzbeschreibung:	Vorsatz, 21,2 mm x 41,2 mm, rechteckig, Schraubanschluss
Produkteigenschaften:	Hat zwei unabhängige Leuchtpunkte
Schaltschemas:	

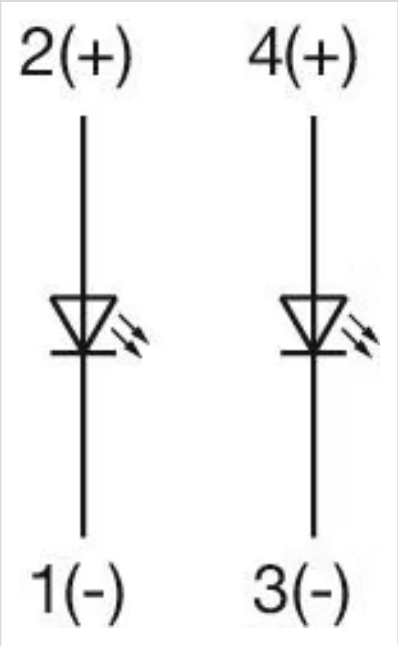

Einbauöffnungen:

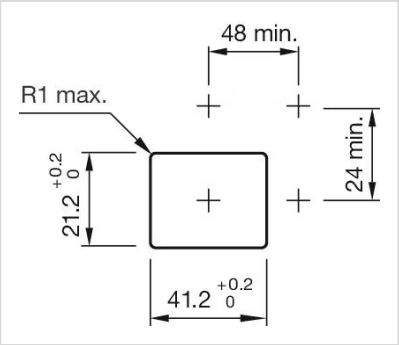
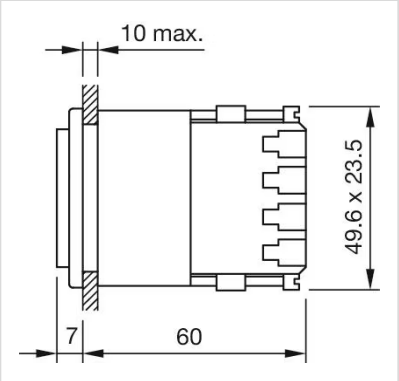
Abmessungen: