Your Expert Partner for **Human Machine Interfaces**

Vorsatz

03-
616.011

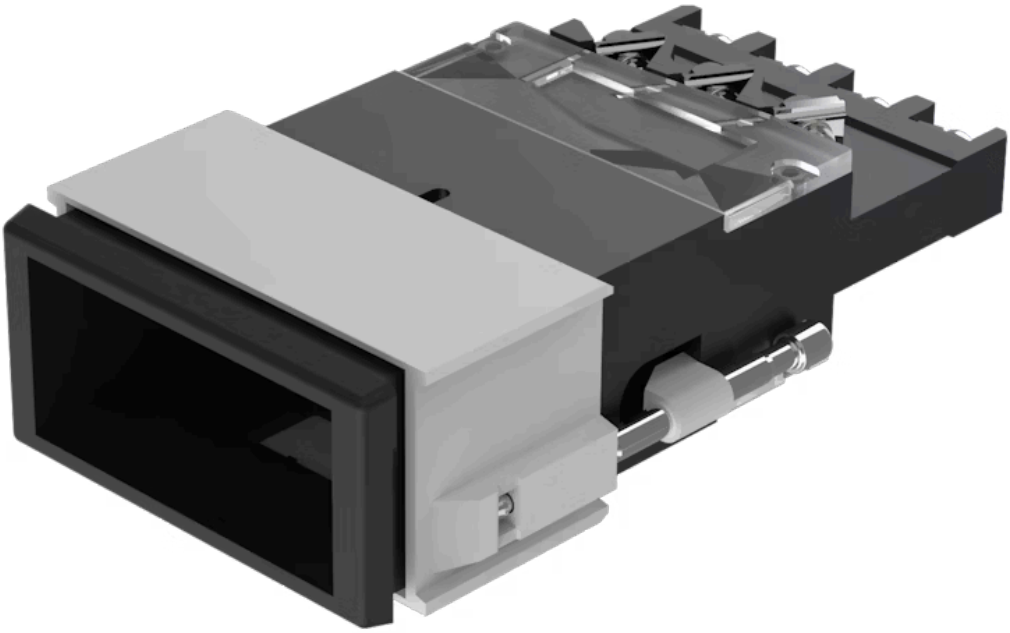

https://www.eao.com/p/03-616.011

Ihr Produkt:

03-616.011
Vorsatz

PRODUKTSORTIMENT

Status Produkt:	Not Recommended for new design

FRONT

Frontform:	rechteckig
Frontrahmen Farbe:	Schwarz
Frontrahmen Material:	Kunststoff

MONTAGE

Bauform:	flach
Einbauöffnung:	41,2 mm x 21,2 mm
Montage-Typ:	Paneel-Montage

BEDIEN-/ANZEIGETEIL

Druckhaube Ausleuchtung:	ausleuchtbar

ELEKTRISCHE KENNWERTE

Schaltspannung und Schaltstrom:	gemäss UL 250 VAC, 10 A gemäss IEC 60947-5-1 AC-12: 400 V, 10 A AC-15: 250 V, 8 A DC-13: 60 V, 1 A AC-15: 400 V, 6 A DC-13: 110 V, 0.4 A DC-13: 24 V, 3 A
Kontakte:	1 U
Bemessungs-Isolationsspannung Ui:	400 VAC/440 VDC gemäss IEC 60947-5-1
Schaltleistung:	400 V @ 10 A

Spannungsfestigkeit:	2500 VAC, 50 Hz, 1 Minute, gemäss IEC 60947-5-1 zwischen allen Anschlüssen und Erde
Normen:	Die Geräte entsprechen den «Bestimmungen für Niederspannungs-Schaltgeräte» EN IEC 60947-5-1
Thermischer Strom Ith:	10 A

MECHANISCHE KENNWERTE

Anschluss:	Schraubanschluss
Kontaktmaterial:	Silber
Schaltfunktion:	Impuls
Schaltsystem:	Sprungschaltelement
Schaltsystem Zusatztext:	1 oder 2 selbstreinigende Sprungschaltelemente. 1 oder 2 Umschaltkontakte.
Mechanische Lebensdauer:	2 Mio. Schaltzyklen
Betätigungskraft:	6 ... 12 N
Betätigungsweg:	ca. 5 mm
Anzugsdrehmoment:	Befestigungsrahmen max. 0,2 Nm, Schraubanschluss 0,8 Nm
Anschluss Details 1:	Max. Drahtquerschnitt 2 mm x 2,5 mm^2 Max. Litzenquerschnitt 2 mm x 1,5 mm^2
Gewicht:	0.07 kg

UMGEBUNGSBEDINGUNGEN

IP-Schutzart:	IP40 frontseitig, IP65 mit Spritzwasserschutz, gemäss IEC 60529
Einsatztemperatur:	– 25 °C ... + 55 °C, bei Blockmontage ist Wärmestau zu vermeiden
Lagertemperatur:	– 30 °C ... + 85 °C
Schockfestigkeit:	15 g während 11 ms, gemäss IEC 60068-2-27
Schwingfestigkeit:	10 g bei 10 Hz...2000 Hz, Amplitude 1,0 mm gemäss IEC 60068-2-6

ZERTIFIKATE

Approbationen:	CB (IEC 61058-1), CSA, DNV, UL
Konformitäten:	CE, UKCA, 2011 / 65 / EC (RoHS), 2014 / 35 / EU (LVD)
REACH:	REACH konform
RoHS:	RoHS konform

WEITERE

Kurzbeschreibung: Vorsatz, 41,2 mm x 21,2 mm, ausleuchtbar, rechteckig, Schwarz, Kunststoff, 1 U, Impuls, Schraubanschluss

Gehäuse Farbe: Schwarz

Gehäuse Material: Kunststoff

Hinweise: Hat zwei unabhängige Leuchtpunkte,Für LED-Element Einbau siehe Anwendungsrichtlinien, LED Polarität,Lichttrennwand separat bestellen

Schaltschemas:

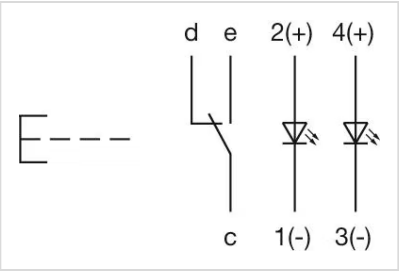

Einbauöffnungen:

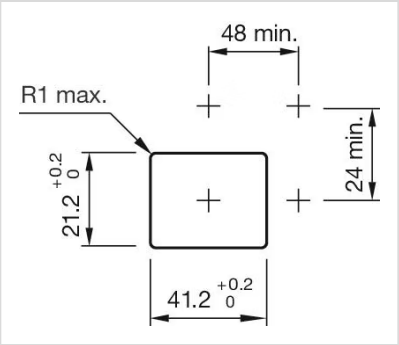
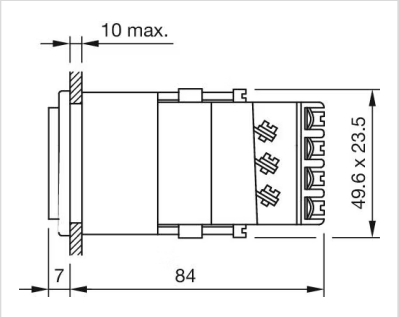
Abmessungen: