Your Expert Partner for **Human Machine Interfaces**

Single-LED

10-2J09.1065

https://www.eao.com/p/10-2J09.1065

Ihr Produkt:

10-2J09.1065
Single-LED

BEDIEN-/ANZEIGETEIL

Leuchtmittel Farbe:	Grün

ELEKTRISCHE KENNWERTE

Betriebsspannung:	12 V AC/DC +10%
Betriebsstrom:	4 - 7 mA ±15 %
Lichtstärke:	1050 mcd

MECHANISCHE KENNWERTE

Gewicht:	0.002 kg

ZERTIFIKATE

REACH:	REACH konform
RoHS:	RoHS konform

WEITERE

Kurzbeschreibung:	Single-LED, T1 ¾ MG, Grün, 12 V AC/DC +10%
Leuchtmittel Art:	Single-LED
Hinweise:	Die Vorwiderstände dürfen wegen der auftretenden hohen Oberflächentemperaturen nicht direkt an die Anschlüsse des Gerätes gelötet werden (bitte Klemmenleiste verwenden),Bei den AC/DC Varianten kann bei Wechselspannungsbetrieb ein leichtes Flackern nicht ausgeschlossen werden,Lichtstärkedaten der verwendeten LEDs bei DC-Betrieb,Elektrische und optische Daten sind bei einer Umgebungstemperatur von 25 °C gemessen,Die aufgeführten Typen sind alle mit einer Verpolungsschutzdiode (Einweggleichrichter) in Reihe zum Widerstand gefertigt,Technologiebedingte Helligkeits- und Wellenlängenschwankungen der LEDs können zu sichtbaren Unterschieden bei der Ausleuchtung führen. Der Kunde entscheidet, welchen Widerstand er benötigt,Bei Versorgungsspannungen von über 48 V muss ein Spannungsreduktionselement

(externer Vorwiderstand) verwendet werden,Bitte beachten Sie die länderspezifischen Sicherheitshinweise

Schaltschemas:

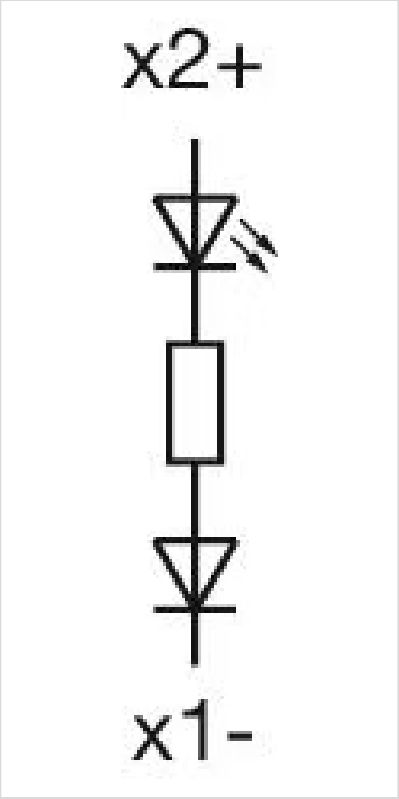
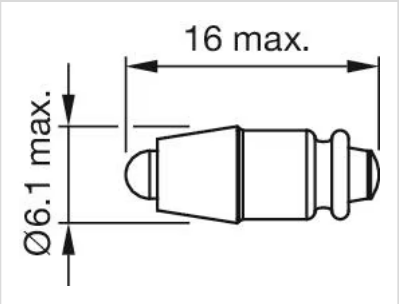
Abmessungen: