Your Expert Partner for **Human Machine Interfaces**

Single-LED

10-2J12.1069

https://www.eao.com/p/10-2J12.1069

Ihr Produkt:

10-2J12.1069
Single-LED

BEDIEN-/ANZEIGETEIL

Leuchtmittel Farbe:	Weiss

ELEKTRISCHE KENNWERTE

Betriebsspannung:	24 V AC/DC +10%
Betriebsstrom:	2,5 - 5 mA ±15 %
Lichtstärke:	750 mcd

MECHANISCHE KENNWERTE

Gewicht:	0.001 kg

ZERTIFIKATE

REACH:	REACH konform
RoHS:	RoHS konform

WEITERE

Kurzbeschreibung:	Single-LED, T1 ¾ MG, Weiss, 24 V AC/DC +10%
Leuchtmittel Art:	Single-LED
Hinweise:	Die Vorwiderstände dürfen wegen der auftretenden hohen Oberflächentemperaturen nicht direkt an die Anschlüsse des Gerätes gelötet werden (bitte Klemmenleiste verwenden) Bei den AC/DC Varianten kann bei Wechselspannungsbetrieb ein leichtes Flackern nicht ausgeschlossen werden Lichtstärkedaten der verwendeten LEDs bei DC-Betrieb Elektrische und optische Daten sind bei einer Umgebungstemperatur von 25 °C gemessen Die aufgeführten Typen sind alle mit einer Verpolungsschutzdiode (Einweggleichrichter) in Reihe zum Widerstand gefertigt

Technologiebedingte Helligkeits- und Wellenlängenschwankungen der LEDs können zu sichtbaren Unterschieden bei der Ausleuchtung führen. Der Kunde entscheidet, welchen Widerstand er benötigt
Bei Versorgungsspannungen von über 48 V muss ein Spannungsreduktionselement (externer Vorwiderstand) verwendet werden
Bitte beachten Sie die länderspezifischen Sicherheitshinweise

Schaltschemas:

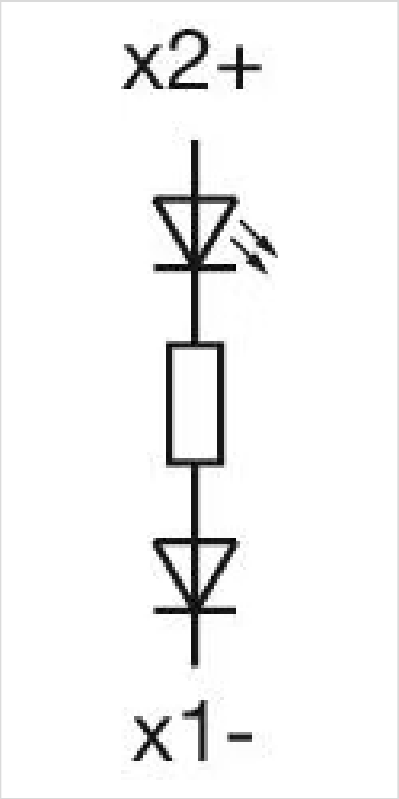
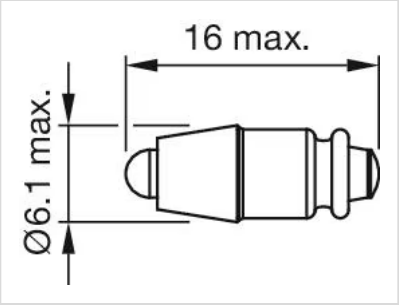
Abmessungen: