Your Expert Partner for **Human Machine Interfaces**

Vorsatz

18-
032.0052L

https://www.eao.com/p/18-032.0052L

Ihr Produkt:

18-032.0052L
Vorsatz

FRONT

Frontabmessung:	Ø 9 mm
Frontform:	rund
Frontrahmen Farbe:	Schwarz
Frontrahmen Material:	Kunststoff

MONTAGE

Bauform:	erhaben
Montage-Typ:	Paneel-Montage

BEDIEN-/ANZEIGETEIL

Druckhaube Farbe:	Rot
Druckhaube Material:	Kunststoff
Druckhaube Ausleuchtung:	ausleuchtbar
Druckhaube Form:	flach
Druckhaube Optik:	transluzent
Leuchtmittel Farbe:	Rot

ELEKTRISCHE KENNWERTE

Betriebsspannung:	24 V DC ±10 %
Schaltleistung:	

MECHANISCHE KENNWERTE

Anschluss:	Lötanschluss
Gewicht:	0.002 kg

ZERTIFIKATE

REACH:	REACH konform
RoHS:	RoHS konform

WEITERE

Kurzbeschreibung:	Vorsatz, Ø 9 mm, flach, ausleuchtbar, Rot, Kunststoff, transluzent, rund, Schwarz, Kunststoff, Lötanschluss, Rot
Produkteigenschaften:	Technologiebedingte Helligkeits- und Wellenlängenschwankungen der LEDs können zu sichtbaren Unterschieden bei der Ausleuchtung führen. Der Kunde entscheidet, welchen Widerstand er benötigt

Schaltschemas:

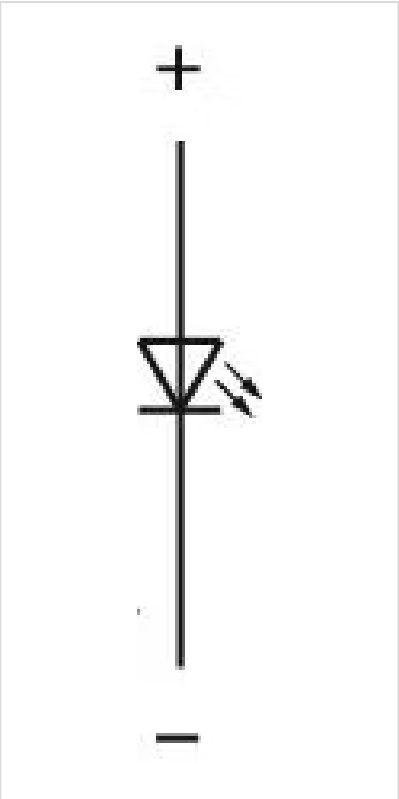

Bauteilelayouts:

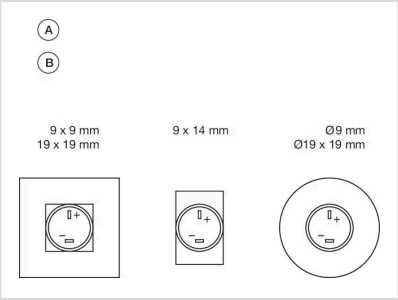

A = Anschlüsse (Rückseite)
B = Leuchmelder

Einbauöffnungen:

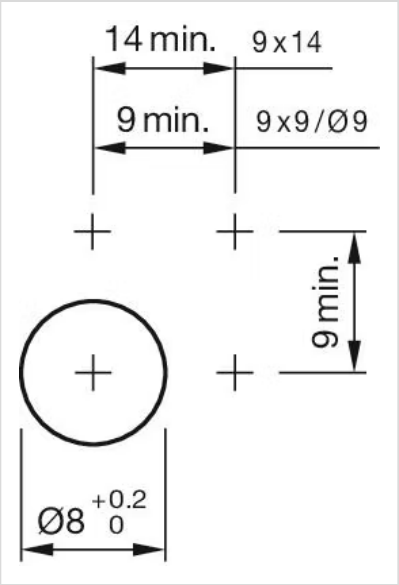
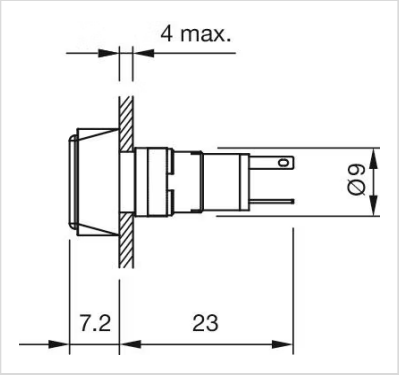
Abmessungen: