Your Expert Partner for **Human Machine Interfaces**

Vorsatz

19-
030.005

https://www.eao.com/p/19-030.005

Ihr Produkt:

19-030.005
Vorsatz

FRONT

Frontabmessung:	Ø 9 mm
Frontform:	rund
Frontrahmen Farbe:	Schwarz
Frontrahmen Material:	Kunststoff

MONTAGE

Bauform:	erhaben
Einbauöffnung:	Ø 8 mm
Montage-Typ:	Paneel-Montage

ELEKTRISCHE KENNWERTE

Schaltleistung:	

MECHANISCHE KENNWERTE

Anschluss:	Steckanschluss, 2 x 0,5 mm
Gewicht:	0.001 kg

UMGEBUNGSBEDINGUNGEN

Einsatztemperatur:	– 25 °C … + 45 °C mit Glühlampe, – 25 °C … + 65 °C mit LED, bei Blockmontage ist Wärmestau zu vermeiden

ZERTIFIKATE

REACH:	REACH konform

RoHS: RoHS konform

WEITERE

Kurzbeschreibung: Vorsatz, Ø 8 mm, Ø 9 mm, rund, Schwarz, Kunststoff, Steckanschluss, 2 x 0,5 mm

Innenabmessung: Ø 7,3 mm

Gehäuse Farbe: Schwarz

Gehäuse Material: Kunststoff

Schaltschemas:

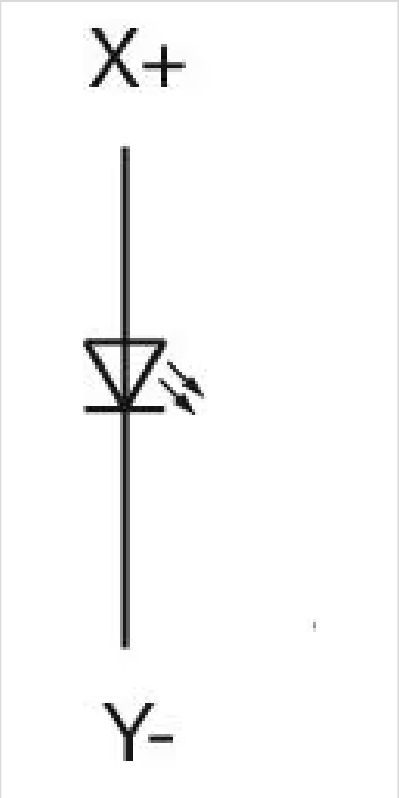

Bauteilelayouts:

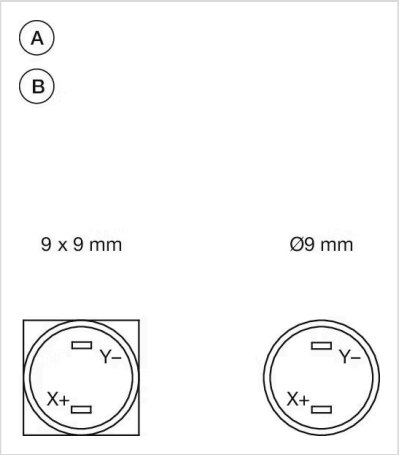

A = Anschlüsse (Rückseite)
B = Leuchmelder

Einbauöffnungen:

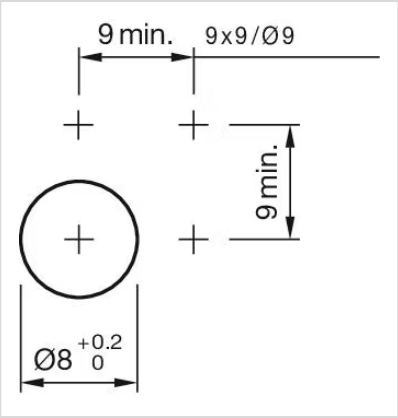
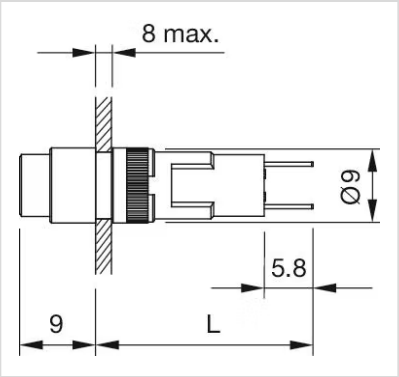
Abmessungen: