Your Expert Partner for **Human Machine Interfaces**

Druckhaube

19-951.8

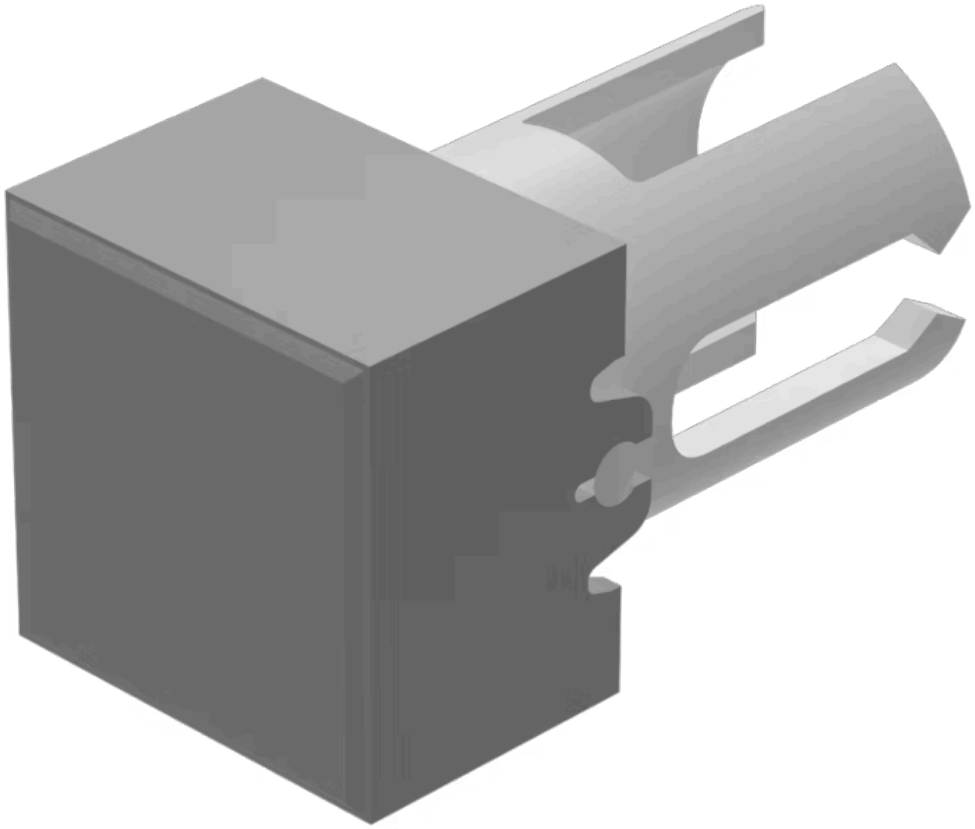

https://www.eao.com/p/19-951.8

Ihr Produkt:

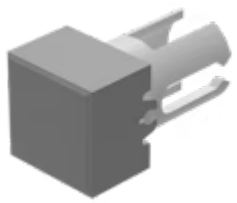

19-951.8
Druckhaube

FRONT

Frontform:	quadratisch

BEDIEN-/ANZEIGETEIL

Druckhaube Farbe:	Grau
Druckhaube Material:	Kunststoff
Druckhaube Ausleuchtung:	nicht ausleuchtbar
Druckhaube Form:	flach
Druckhaube Optik:	opak

MECHANISCHE KENNWERTE

Gewicht:	0.001 kg

ZERTIFIKATE

REACH:	REACH konform
RoHS:	RoHS konform

WEITERE

Kurzbeschreibung:	Druckhaube, 7,3 mm x 7,3 mm, nicht ausleuchtbar, Grau, flach, Kunststoff
Abmessung:	7,3 mm x 7,3 mm
Produkteigenschaften:	Für Filmeinlagen