Your Expert Partner for **Human Machine Interfaces**

Druckhaube

31-931.9

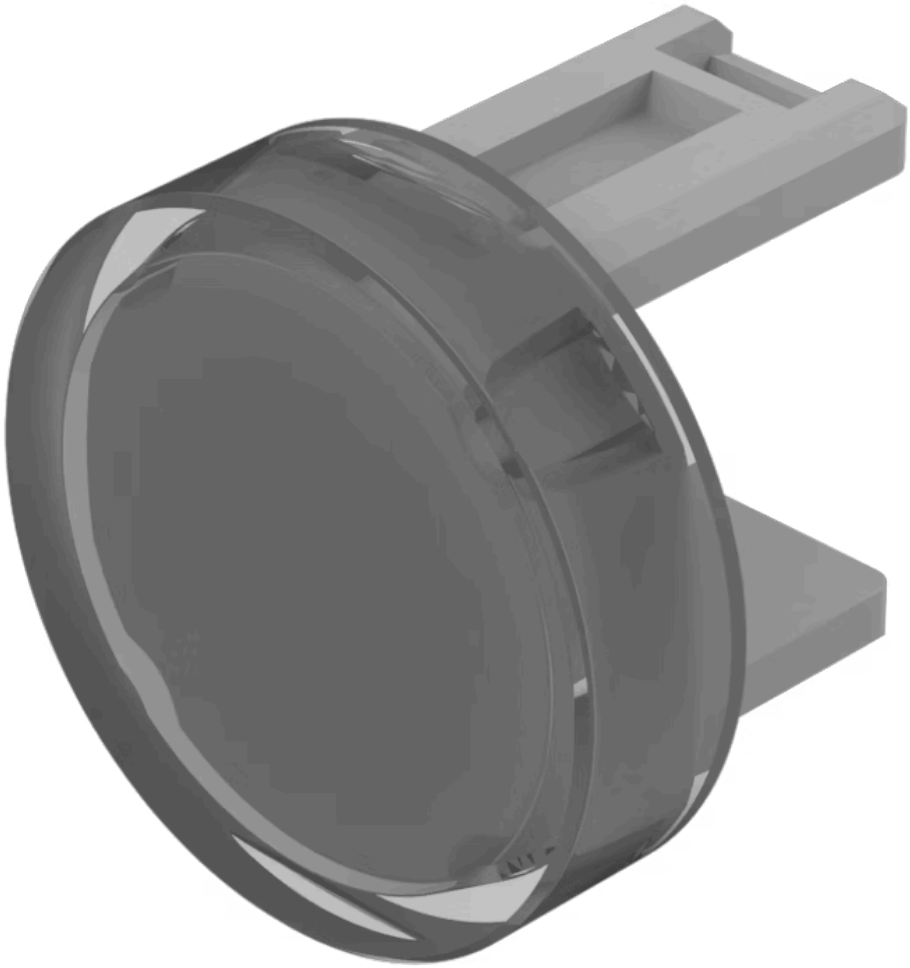

https://www.eao.com/p/31-931.9

Ihr Produkt:

31-931.9
Druckhaube

PRODUKTSORTIMENT

Status Produkt:	Not Recommended for new design

FRONT

Frontform:	rund

BEDIEN-/ANZEIGETEIL

Druckhaube Farbe:	Weiss
Druckhaube Material:	Kunststoff
Druckhaube Ausleuchtung:	ausleuchtbar
Druckhaube Form:	flach
Druckhaube Optik:	transluzent

MECHANISCHE KENNWERTE

Gewicht:	0.001 kg

ZERTIFIKATE

REACH:	REACH konform
RoHS:	RoHS konform

WEITERE

Kurzbeschreibung:	Druckhaube, Ø 15,8 mm, ausleuchtbar, Weiss, flach, Kunststoff
Abmessung:	Ø 15,8 mm

Produkteigenschaften: Für Filmeinlage weniger geeignet