Your Expert Partner for **Human Machine Interfaces**

Vorsatz

44-745.60-
10K1

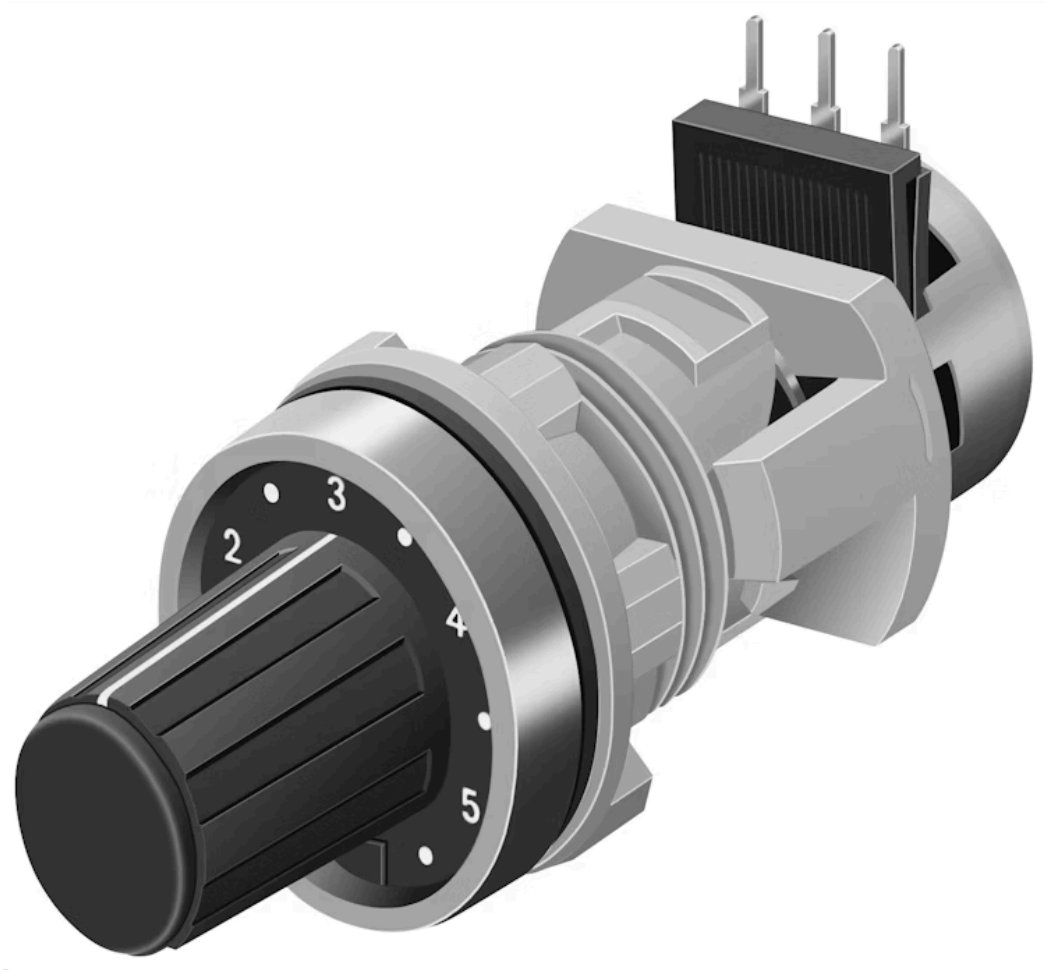

https://www.eao.com/p/44-745.60-10K1

Ihr Produkt:

44-745.60-10K1
Vorsatz

FRONT

Frontrahmen Farbe:	Mattgrau
Frontrahmen Material:	Kunststoff

MONTAGE

Montage-Typ:	Paneel-Montage

ELEKTRISCHE KENNWERTE

Leistung (W):	0.4
Schaltleistung:	
Widerstand:	10 kΩ

MECHANISCHE KENNWERTE

Anschluss:	Lötanschluss
Gewicht:	0.03 kg

ZERTIFIKATE

REACH:	REACH konform
RoHS:	RoHS konform

WEITERE

Kurzbeschreibung:	Vorsatz, Mattgrau, Kunststoff, Lötanschluss
Gehäuse Material:	Kunststoff

Produkteigenschaften: Mit Potentiometer

Schaltschemas:

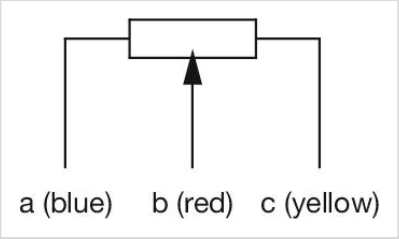

A = blau
B = rot
C = gelb

Einbauöffnungen:

A = Wirkungsbereich Ausrichthilfe

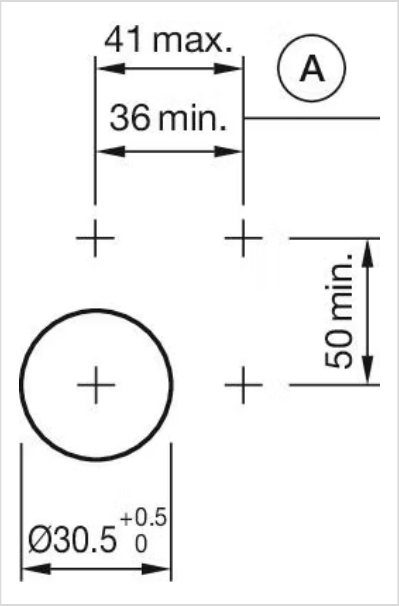

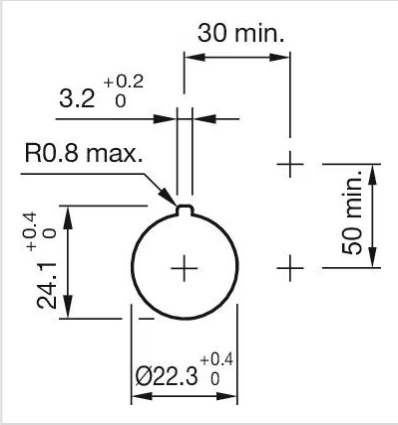
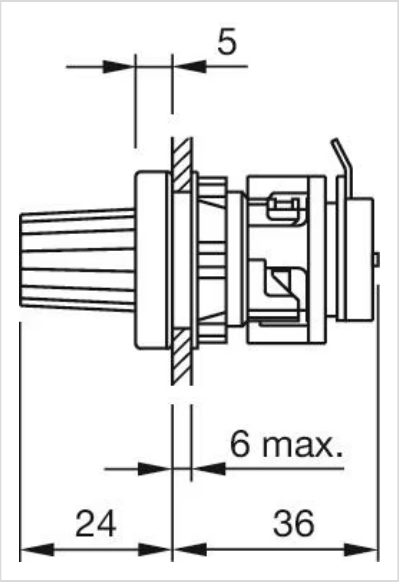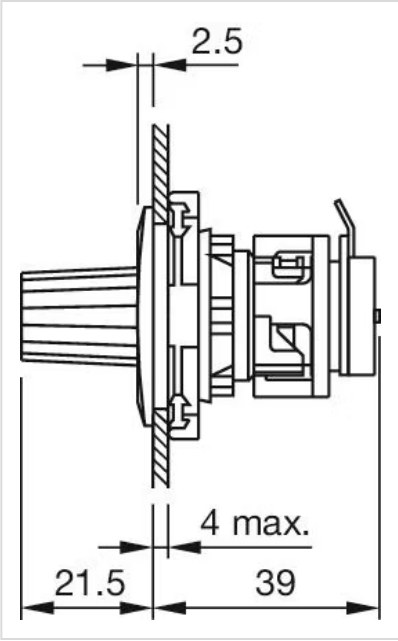
Abmessungen: