Your Expert Partner for **Human Machine Interfaces**

Vorsatz

45-
2131.4F10.000

https://www.eao.com/p/45-2131.4F10.000

Ihr Produkt:

45-2131.4F10.000
Vorsatz

FRONT

Frontabmessung:	Ø 38 mm
Frontform:	rund
Frontrahmen Farbe:	Sandgrau
Frontrahmen Material:	Metall

MONTAGE

Bauform:	flach
Einbauöffnung:	Ø 30,5 mm
Montage-Typ:	Paneel-Montage

BEDIEN-/ANZEIGETEIL

Druckhaube Farbe:	Schwarz
Druckhaube Material:	Kunststoff
Druckhaube Ausleuchtung:	nicht ausleuchtbar
Druckhaube Form:	flach
Druckhaube Optik:	opak

MECHANISCHE KENNWERTE

Schaltfunktion:	Impuls
Schaltsystem:	Tastschaltelement
Mechanische Lebensdauer:	500 000 Schaltzyklen
Schalthäufigkeit:	Max. 3 600/h

Gewicht:	0.074 kg

UMGEBUNGSBEDINGUNGEN

IP-Frontschutzart:	IP66, IP67, IP69K
Einsatztemperatur:	– 25 °C … + 70 °C
Lagertemperatur:	– 40 °C … + 80 °C
Schockfestigkeit:	Gemäss IEC 60068-2-27: 11 ms, 50 g, Halbsinus
Schwingfestigkeit:	Gemäss IEC 60068-2-6: 20 … 500 Hz: 5 g
Klimafestigkeit:	Während dem Betrieb gemäss IEC 60721: 3K6, 3C3, 3S2, 3M6

ZERTIFIKATE

REACH:	REACH konform
RoHS:	RoHS konform

WEITERE

Kurzbeschreibung:	Vorsatz, Ø 30,5 mm, Ø 38 mm, flach, nicht ausleuchtbar, Schwarz, Kunststoff, opak, rund, Sandgrau, Metall, Impuls, IP66, IP67, IP69K
Gehäuse Farbe:	Silber
Gehäuse Material:	Metall
Hinweise:	Frontplattenstärke 1 … 6 mm

Schaltschemas:

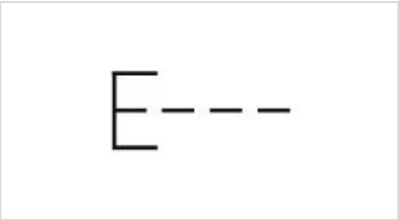

Abmessungen:

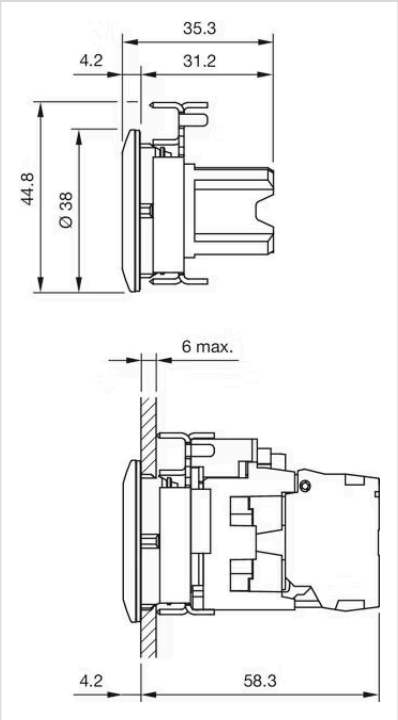
35.3
4.2
31.2
44.8
Ø 38
6 max.
4.2
58.3