Your Expert Partner for **Human Machine Interfaces**

Vorsatz

45-
2631.2AH0.000

https://www.eao.com/p/45-2631.2AH0.000

Ihr Produkt:

45-2631.2AH0.000
Vorsatz

FRONT

Frontabmessung:	Ø 60 mm
Frontform:	rund
Frontrahmen Farbe:	Silber
Frontrahmen Material:	Metall

MONTAGE

Bauform:	erhaben
Einbauöffnung:	Ø 22,3 mm
Montage-Typ:	Paneel-Montage

BEDIEN-/ANZEIGETEIL

Druckhaube Farbe:	Grün
Druckhaube Material:	Kunststoff
Druckhaube Ausleuchtung:	ausleuchtbar
Druckhaube Form:	Pilz
Druckhaube Optik:	transparent

MECHANISCHE KENNWERTE

Schaltfunktion:	Impuls
Schaltsystem:	Tastschaltelement
Mechanische Lebensdauer:	10 Mio. Schaltzyklen
Schalthäufigkeit:	Max. 3 600/h

Gewicht:	0.055 kg

UMGEBUNGSBEDINGUNGEN

IP-Frontschutzart:	IP66, IP67, IP69K
Einsatztemperatur:	– 25 °C … + 70 °C
Lagertemperatur:	– 40 °C … + 80 °C
Schockfestigkeit:	Gemäss IEC 60068-2-27: 11 ms, 50 g, Halbsinus
Schwingfestigkeit:	Gemäss IEC 60068-2-6: 20 … 500 Hz: 5 g
Klimafestigkeit:	Während dem Betrieb gemäss IEC 60721: 3K6, 3C3, 3S2, 3M6

ZERTIFIKATE

REACH:	REACH konform
RoHS:	RoHS konform

WEITERE

Kurzbeschreibung:	Vorsatz, Ø 22,3 mm, Ø 60 mm, Pilz, ausleuchtbar, Grün, Kunststoff, transparent, rund, Silber, Metall, Impuls, IP66, IP67, IP69K
Gehäuse Farbe:	Silber
Gehäuse Material:	Metall

Schaltschemas:

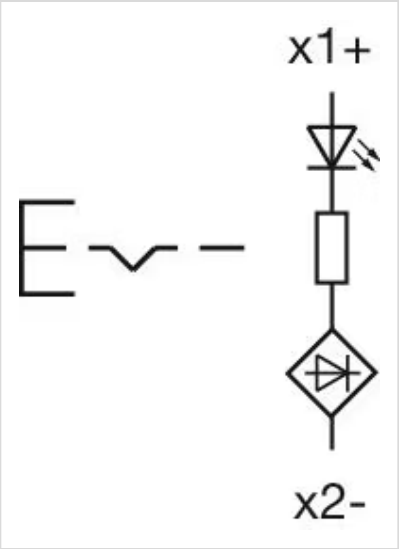

Einbauöffnungen:

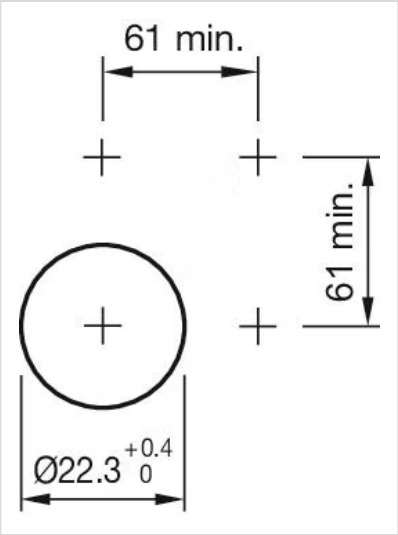
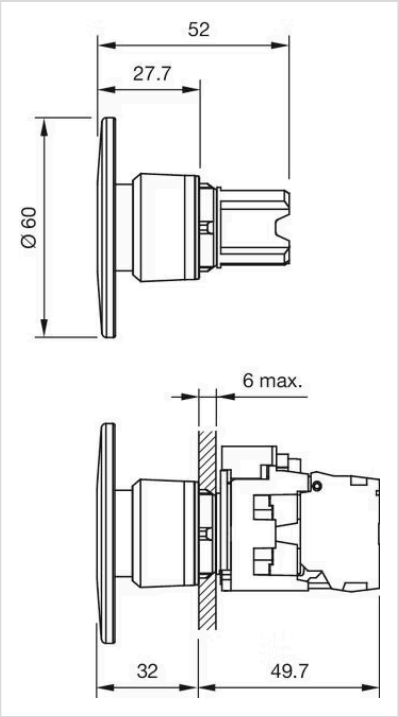
Abmessungen: