Your Expert Partner for **Human Machine Interfaces**

Vorsatz

45-
2736.1910.000

https://www.eao.com/p/45-2736.1910.000

Ihr Produkt:

45-2736.1910.000
Vorsatz

FRONT

Frontabmessung:	Ø 40 mm
Frontform:	rund
Frontrahmen Farbe:	Schwarz
Frontrahmen Material:	Kunststoff

MONTAGE

Bauform:	erhaben
Einbauöffnung:	Ø 22,3 mm
Montage-Typ:	Paneel-Montage

BEDIEN-/ANZEIGETEIL

Druckhaube Farbe:	Schwarz
Druckhaube Material:	Kunststoff
Druckhaube Ausleuchtung:	nicht ausleuchtbar
Druckhaube Form:	Pilz
Druckhaube Optik:	opak

MECHANISCHE KENNWERTE

Schaltfunktion:	Rast
Entriegelungsart:	Drehentriegelung
Mechanische Lebensdauer:	300 000 Schaltzyklen
Schalthäufigkeit:	Max. 600/h

Gewicht:	0.051 kg

UMGEBUNGSBEDINGUNGEN

IP-Frontschutzart:	IP66, IP67, IP69K
Einsatztemperatur:	– 25 °C ... + 70 °C
Lagertemperatur:	– 40 °C ... + 80 °C
Schockfestigkeit:	Gemäss IEC 60068-2-27: 11 ms, 50 g, Halbsinus
Schwingfestigkeit:	Gemäss IEC 60068-2-6: 20 ... 500 Hz: 5 g
Klimafestigkeit:	Während dem Betrieb gemäss IEC 60721: 3K6, 3C3, 3S2, 3M6

ZERTIFIKATE

REACH:	REACH konform
RoHS:	RoHS konform
Normen:	IEC EN 60204-1

WEITERE

Kurzbeschreibung:	Vorsatz, Ø 22,3 mm, Ø 40 mm, Pilz, nicht ausleuchtbar, Schwarz, Kunststoff, opak, rund, Schwarz, Kunststoff, Rast, IP66, IP67, IP69K, Drehentriegelung
Abmessung:	Ø 40 mm
Gehäuse Material:	Kunststoff
Produkteigenschaften:	Drehentriegelung im Uhrzeigersinn
Hinweise:	Anwendung nach DIN EN ISO 13850 und EN 60204-1

Schaltschemas:

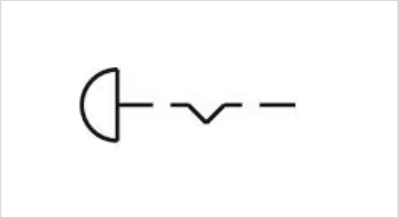

Einbauöffnungen:

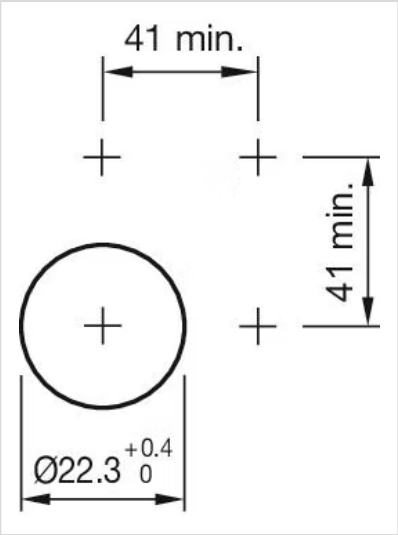
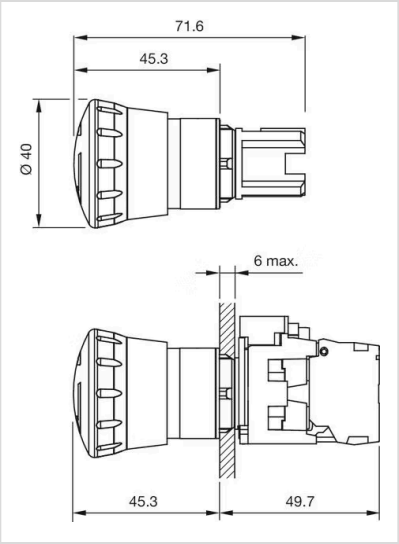
Abmessungen: