Your Expert Partner for **Human Machine Interfaces**

Vorsatz

45-
2819.4C20.003

https://www.eao.com/p/45-2819.4C20.003

Ihr Produkt:

45-2819.4C20.003
Vorsatz

FRONT

Frontabmessung:	Ø 38 mm
Frontform:	rund
Frontrahmen Farbe:	Sandgrau
Frontrahmen Material:	Metall

MONTAGE

Bauform:	flach
Einbauöffnung:	Ø 30,5 mm
Montage-Typ:	Paneel-Montage

BEDIEN-/ANZEIGETEIL

Drehgriff Farbe:	Rot
Drehgriff Material:	Kunststoff
Drehgriff Form:	kurz

ELEKTRISCHE KENNWERTE

Schaltleistung:	

MECHANISCHE KENNWERTE

Schaltfunktion:	Rast - Ruhe - Rast
Schaltstufen:	3 Stellungen
Schaltwinkel:	45° links / 45° rechts

Mechanische Lebensdauer:	1 Mio. Schaltzyklen
Schalthäufigkeit:	1 800/h
Gewicht:	0.062 kg

UMGEBUNGSBEDINGUNGEN

IP-Frontschutzart:	IP66, IP67, IP69K
Einsatztemperatur:	– 25 °C ... + 70 °C
Lagertemperatur:	– 40 °C ... + 80 °C
Schockfestigkeit:	Gemäss IEC 60068-2-27: 11 ms, 50 g, Halbsinus
Schwingfestigkeit:	Gemäss IEC 60068-2-6: 10 ... 500 Hz: 5 g
Klimafestigkeit:	Während dem Betrieb gemäss IEC 60721: 3K6, 3C3, 3S2, 3M6

ZERTIFIKATE

REACH:	REACH konform
RoHS:	RoHS konform

WEITERE

Kurzbeschreibung:	Vorsatz, Ø 30,5 mm, Ø 38 mm, optional ausleuchtbar, Rot, kurz, rund, Sandgrau, Metall, Rast - Ruhe - Rast, IP66, IP67, IP69K
Gehäuse Material:	Metall
Hinweise:	Frontplattenstärke 1 ... 6 mm
Schaltstellungen:	

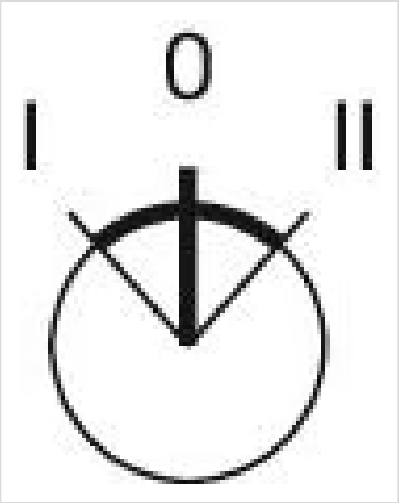

Schaltschemas:

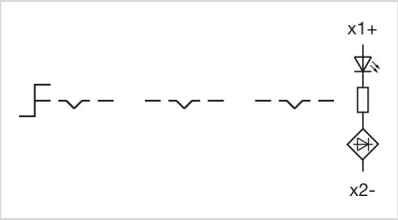
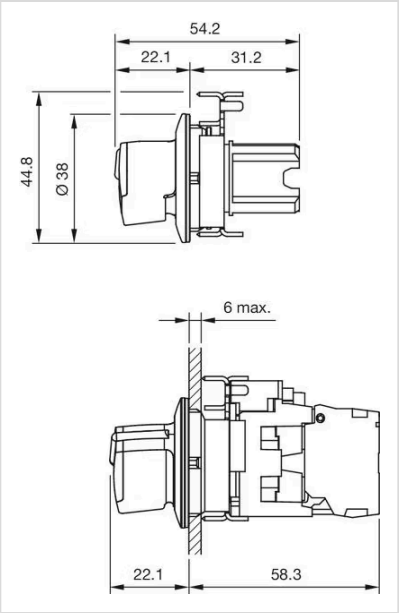
Abmessungen: