Your Expert Partner for **Human Machine Interfaces**

Vorsatz

45-
2D36.1A20.000

https://www.eao.com/p/45-2D36.1A20.000

Ihr Produkt:

45-2D36.1A20.000
Vorsatz

FRONT

Frontabmessung:	Ø 60 mm
Frontform:	rund
Frontrahmen Farbe:	Schwarz
Frontrahmen Material:	Kunststoff

MONTAGE

Montage-Typ:	Paneel-Montage

BEDIEN-/ANZEIGETEIL

Druckhaube Farbe:	Rot
Druckhaube Material:	Kunststoff
Druckhaube Ausleuchtung:	ausleuchtbar
Druckhaube Form:	Pilz
Druckhaube Optik:	opak

MECHANISCHE KENNWERTE

Schaltfunktion:	Rast
Entriegelungsart:	Drehentriegelung
Mechanische Lebensdauer:	300 000 Schaltzyklen
Schalthäufigkeit:	Max. 600/h
Gewicht:	0.05 kg

UMGEBUNGSBEDINGUNGEN

Einsatztemperatur:	– 25 °C … + 70 °C
Lagertemperatur:	– 40 °C … + 80 °C
Schockfestigkeit:	Gemäss IEC 60068-2-27: 11 ms, 50 g, Halbsinus
Schwingfestigkeit:	Gemäss IEC 60068-2-6: 2 … 500 Hz: 5 g
Klimafestigkeit:	Während dem Betrieb gemäss IEC 60721: 3K6, 3C3, 3S2, 3M6

ZERTIFIKATE

REACH:	REACH konform
RoHS:	RoHS konform

WEITERE

Kurzbeschreibung:	Vorsatz, Ø 60 mm, Pilz, ausleuchtbar, Rot, Kunststoff, opak, rund, Schwarz, Kunststoff, Rast, Drehentriegelung
Abmessung:	Ø 60 mm
Gehäuse Farbe:	Gelb
Gehäuse Material:	Kunststoff
Produkteigenschaften:	Drehentriegelung im Uhrzeigersinn
Hinweise:	Anwendung nach DIN EN ISO 13850 und EN 60204-1

Schaltschemas:

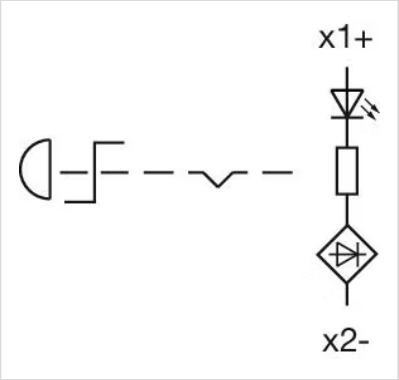

Einbauöffnungen:

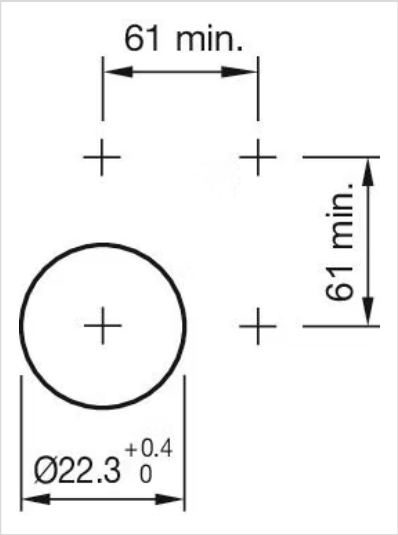
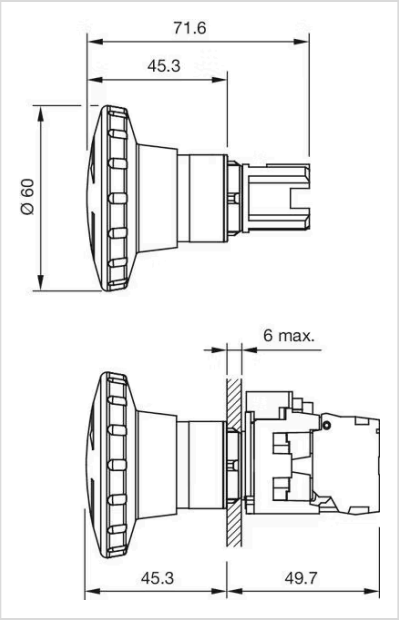
Abmessungen: