Your Expert Partner for **Human Machine Interfaces**

Vorsatz

45-
2K31.16V0.000

https://www.eao.com/p/45-2K31.16V0.000

Ihr Produkt:

45-2K31.16V0.000
Vorsatz

FRONT

Frontabmessung:	58 mm x 30 mm
Frontform:	rechteckig
Frontrahmen Farbe:	Schwarz
Frontrahmen Material:	Kunststoff

MONTAGE

Bauform:	erhaben
Einbauöffnung:	Ø 22,3 mm
Montage-Typ:	Paneel-Montage

BEDIEN-/ANZEIGETEIL

Druckhaube Farbe:	Weiss-Schwarz
Druckhaube Material:	Kunststoff
Druckhaube Ausleuchtung:	ausleuchtbar
Druckhaube Form:	flach
Druckhaube Optik:	opak
Druckhaube Typ:	bündig mit Frontrahmen

ELEKTRISCHE KENNWERTE

Schaltleistung:

MECHANISCHE KENNWERTE

Schaltfunktion:	Impuls
Schaltsystem:	Tastschaltelement
Mechanische Lebensdauer:	2 Mio. Schaltzyklen
Schalthäufigkeit:	Max. 3 600/h
Gewicht:	0.025 kg

UMGEBUNGSBEDINGUNGEN

IP-Frontschutzart:	IP66, IP67, IP69K
Einsatztemperatur:	– 25 °C … + 70 °C
Lagertemperatur:	– 40 °C … + 80 °C
Schockfestigkeit:	Gemäss IEC 60068-2-27: 11 ms, 50 g, Halbsinus
Schwingfestigkeit:	Gemäss IEC 60068-2-6: 10 … 500 Hz: 5 g
Klimafestigkeit:	Während dem Betrieb gemäss IEC 60721: 3K6, 3C3, 3S2, 3M6, 3B2

ZERTIFIKATE

REACH:	REACH konform
RoHS:	RoHS konform

WEITERE

Kurzbeschreibung:	Vorsatz, Ø 22,3 mm, 58 mm x 30 mm, flach, ausleuchtbar, Weiss-Schwarz, Kunststoff, opak, rechteckig, Schwarz, Kunststoff, Impuls, IP66, IP67, IP69K
Gehäuse Farbe:	Schwarz
Gehäuse Material:	Kunststoff
Hinweise:	Mit ausleuchtbarem Mittelteil
Schaltschemas:	

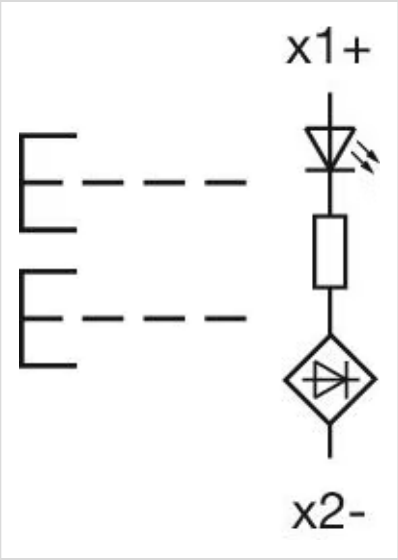

Bauteilelayouts:

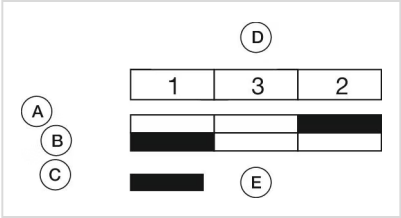

A = Schaltfunktion
B = grün (weisse) Taste gedrückt
C = rote (schwarze) Taste gedrückt
D = Schaltelement-Anordnung entspricht Frontadapter-Bezeichnung
E = Schaltelement betätigt

Einbauöffnungen:

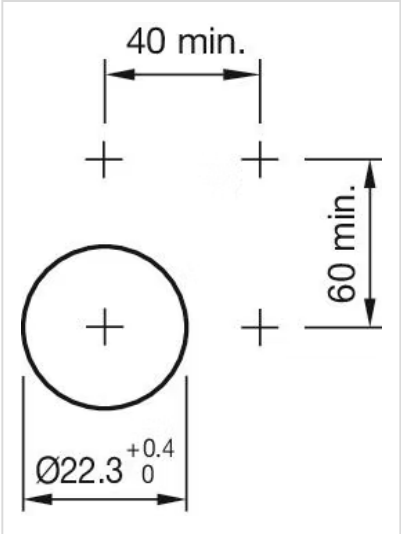

Abmessungen:

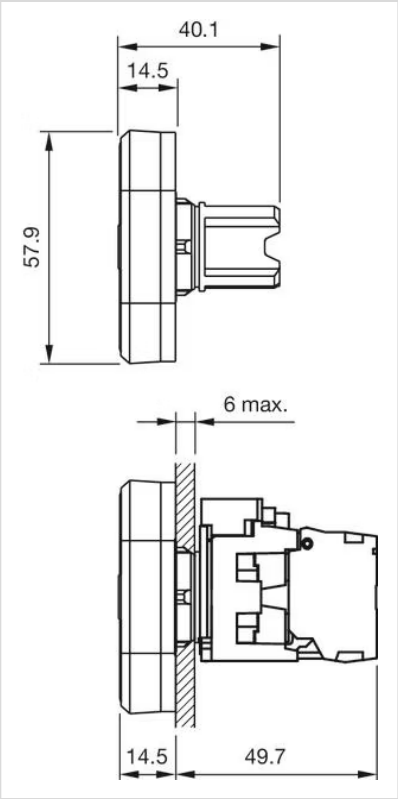
40.1
14.5
57.9
6 max.
14.5
49.7