Your Expert Partner for **Human Machine Interfaces**

Leuchtelement

45-320.1J11

https://www.eao.com/p/45-320.1J11

Ihr Produkt:

45-320.1J11
Leuchtelement

MONTAGE

Komponenten-Montage-Typ:	Frontmontage

BEDIEN-/ANZEIGETEIL

Leuchtmittel Farbe:	Blau

ELEKTRISCHE KENNWERTE

Betriebsspannung:	6 - 24 V AC/DC
Stossspannungsfestigkeit:	4 kV
Lichtstärke:	280 - 710 mcd

MECHANISCHE KENNWERTE

Anschluss:	Schraubanschluss
Anschluss Details 1:	Eindrähtig 2 x (1,0 … 1,5mm^2) – Mit Aderendbearbeitung 2 x (0,5 … 0,75 mm^2)
Anschluss Details 2:	Feindrähtig – Ohne Aderendbearbeitung 2 x (0,5 … 0,75 mm^2) – Ohne Aderendbearbeitung 2 x (0,5 … 1,5 mm^2) – Bei AWG-Leitungen 2 x (18 … 14)
Gewicht:	0.008 kg

ZERTIFIKATE

REACH:	REACH konform
RoHS:	RoHS konform

WEITERE

Kurzbeschreibung: Leuchtelement, Schraubanschluss, Blau, 6 - 24 V AC/DC, Frontmontage

Schaltschemas:

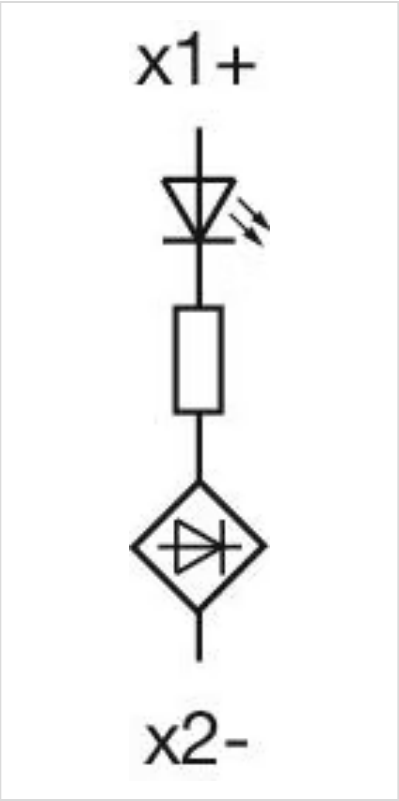
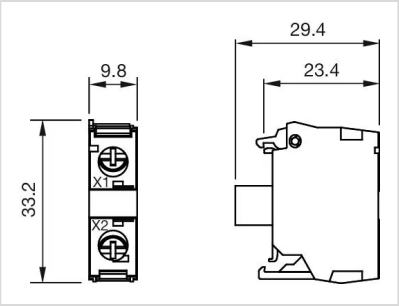
Abmessungen: