Your Expert Partner for **Human Machine Interfaces**

Vorsatz

45-
482.1810

https://www.eao.com/p/45-482.1810

Ihr Produkt:

45-482.1810
Vorsatz

FRONT

Frontabmessung:	85 mm x 85 mm
Frontform:	quadratisch

MONTAGE

Bauform:	erhaben
Einbauöffnung:	Ø 22,3 mm
Komponenten-Montage-Typ:	Bodenmontage
Montage-Typ:	Paneel-Montage

BEDIEN-/ANZEIGETEIL

Druckhaube Farbe:	Rot
Druckhaube Material:	Kunststoff
Druckhaube Ausleuchtung:	nicht ausleuchtbar
Druckhaube Optik:	opak

ELEKTRISCHE KENNWERTE

Bemessungs-Betriebsspannung Ue:	Bei AC: Bemessungswert 5 ... 500 V Bei DC: Bemessungswert 5 ... 500 V

MECHANISCHE KENNWERTE

Schaltfunktion:	Rast
Schaltsystem:	Tastschaltelement
Entriegelungsart:	Zugentriegelung

Gewicht: 0.414 kg

UMGEBUNGSBEDINGUNGEN

IP-Frontschutzart: IP66, IP67, IP69K

Lagertemperatur: – 40 °C ... + 80 °C

Schockfestigkeit: Gemäss IEC 60068-2-27: 11 ms, 50 g, Halbsinus

Schwingfestigkeit: Gemäss IEC 60068-2-6: 10 ... 500 Hz: 5 g

Klimafestigkeit: Während dem Betrieb gemäss IEC 60721: 3K6, 3C3, 3S2, 3M6, 3B2

ZERTIFIKATE

REACH: REACH konform

RoHS: RoHS konform

WEITERE

Kurzbeschreibung: Vorsatz, Ø 22,3 mm, 85 mm x 85 mm, nicht ausleuchtbar, Rot, Kunststoff, opak, quadratisch, Rast, IP66, IP67, IP69K, Zugentriegelung

Gehäuse Farbe: Gelb

Gehäuse Material: Kunststoff

Produkteigenschaften: Zugentriegelung
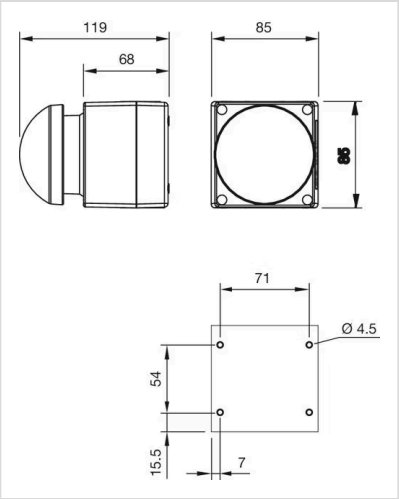
Abmessungen: