Your Expert Partner for **Human Machine Interfaces**

Schutzdeckel

45-545.1K00

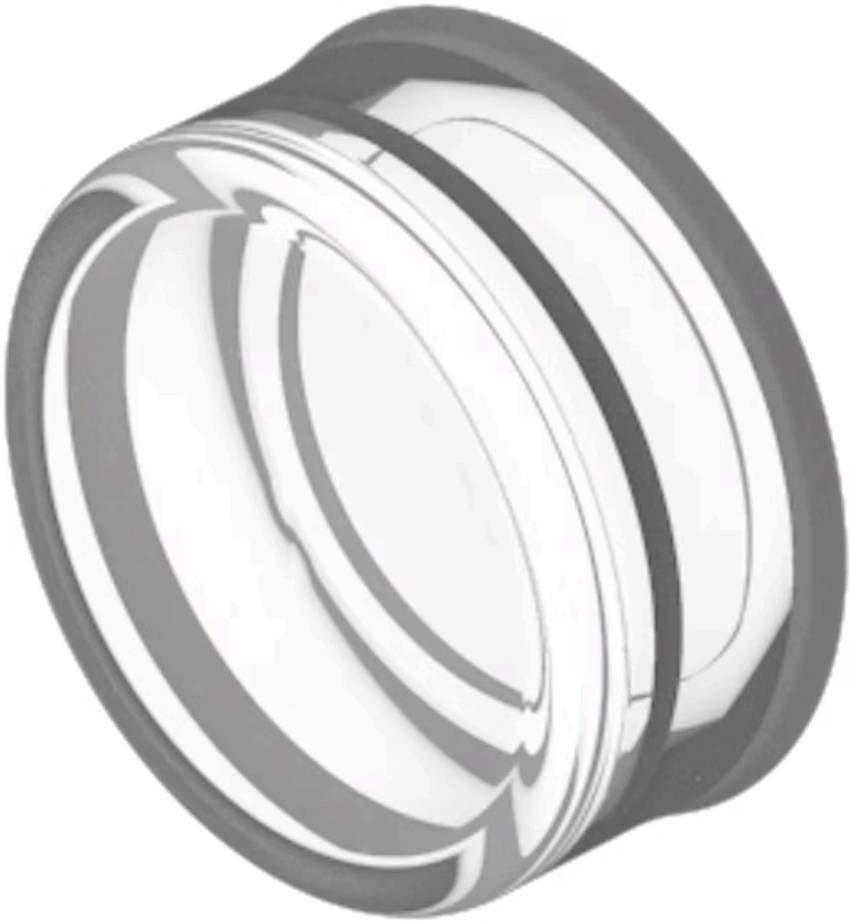

https://www.eao.com/p/45-545.1K00

Ihr Produkt:

45-545.1K00
Schutzdeckel

FRONT

Farbe: Farblos

MECHANISCHE KENNWERTE

Gewicht: 0.008 kg

WEITERE

Kurzbeschreibung: Schutzdeckel, Silikon, transparent, Farblos

Titel Zubehör: Schutzdeckel

Material: Silikon

Produkteigenschaften: Zu Druckhaube flach

Optik: transparent

Abmessungen:

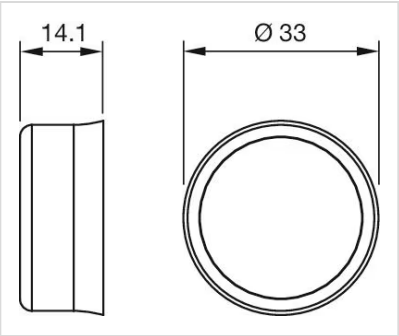

für Art.-Nr. 45-545.1K00