Your Expert Partner for **Human Machine Interfaces**

Vorsatz

46-
2C36.1M20.000

https://www.eao.com/p/46-2C36.1M20.000

Ihr Produkt:

46-2C36.1M20.000
Vorsatz

FRONT

Frontabmessung:	Ø 32 mm
Frontform:	rund

MONTAGE

Bauform:	erhaben
Einbauöffnung:	Ø 22,3 mm
Montage-Typ:	Paneel-Montage

BEDIEN-/ANZEIGETEIL

Druckhaube Farbe:	Rot
Druckhaube Material:	Kunststoff
Druckhaube Ausleuchtung:	nicht ausleuchtbar
Druckhaube Form:	Pilz
Druckhaube Optik:	opak

ELEKTRISCHE KENNWERTE

Schutzklasse:	II

MECHANISCHE KENNWERTE

Entriegelungsart:	Drehentriegelung
Mechanische Lebensdauer:	50 000 Schaltzyklen
Anzugsdrehmoment:	2 … 3 Nm (17.7 … 26.6 Lb-in)

Gewicht:	0.034 kg

UMGEBUNGSBEDINGUNGEN

IP-Frontschutzart:	IP65
IK-Frontschutzart:	IK03
Einsatztemperatur:	– 25 °C ... + 55 °C
Schockfestigkeit:	30g, 18ms (EN-IEC 60068-2-27) 50g, 11ms (EN-IEC 60068-2-27)
Schwingfestigkeit:	5g f= 2...500Hz (EN-IEC 60068-2-6)
Klimafestigkeit:	+25°C-97%RH / +45°C-93%RH (IEC-EN60068-2-30)

ZERTIFIKATE

Approbationen:	CSA, EAC, UL
Konformitäten:	CE
REACH:	REACH konform
RoHS:	RoHS konform
Normen:	CSA C22-2, IEC EN 60947-1, IEC EN 60947-5-1, IEC EN 60947-5-5, UL508, UNI EN ISO 12100, UNI EN ISO 13850

WEITERE

Kurzbeschreibung:	Vorsatz, Ø 22,3 mm, Ø 32 mm, Pilz, nicht ausleuchtbar, Rot, Kunststoff, opak, rund, IP65, IK03, Drehentriegelung
Abmessung:	Ø 32 mm
Gehäuse Farbe:	Gelb
Gehäuse Material:	Kunststoff
max. Anzahl Schaltelemente:	4
Einbauöffnungen:	

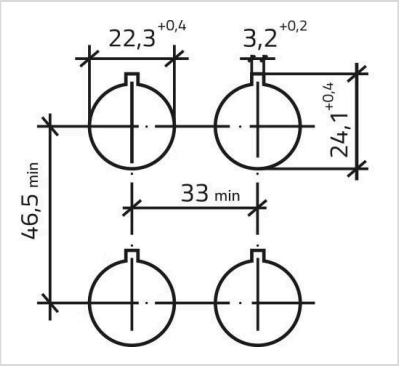
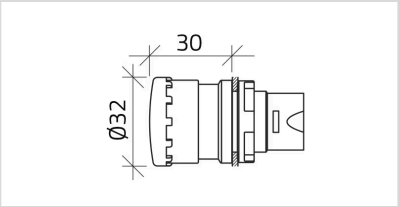
Abmessungen: