Your Expert Partner for **Human Machine Interfaces**

# Vorsatz

51-
153.0222

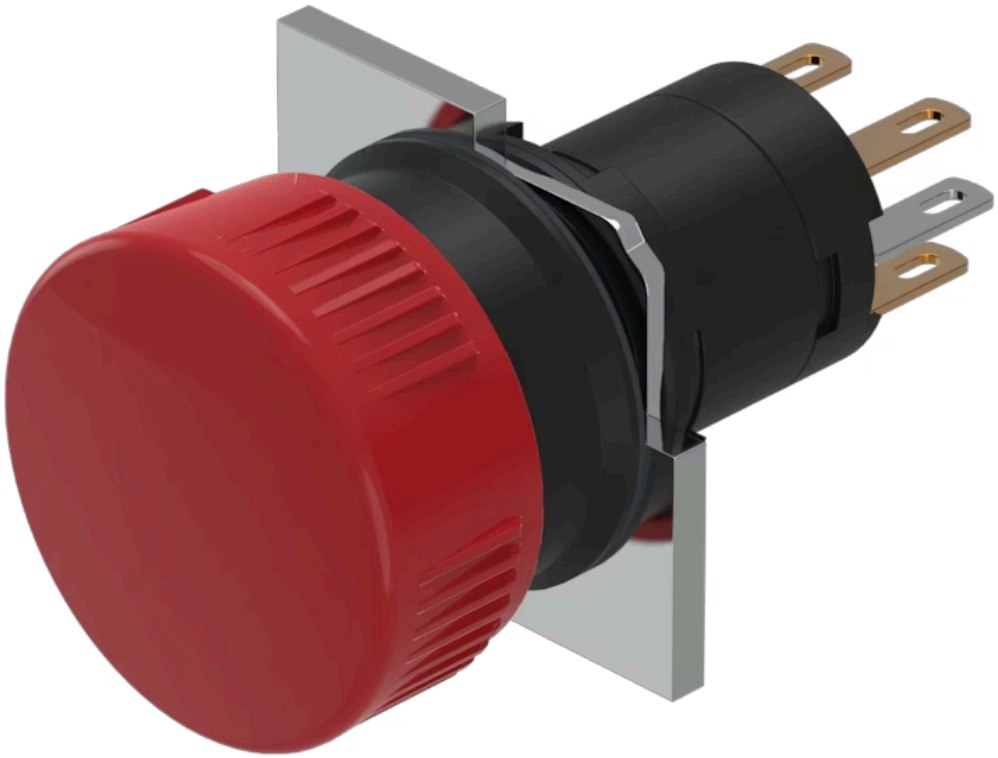

https://www.eao.com/component/51-153.0222/de/...

Ihr Produkt:

# 51-153.0222
# Vorsatz

## FRONT

| | |
|---|---|
| **Frontabmessung:** | Ø 24,5 mm |
| **Frontform:** | rund |
| **Frontrahmen Farbe:** | Schwarz |
| **Frontrahmen Material:** | Kunststoff |

## MONTAGE

| | |
|---|---|
| **Bauform:** | erhaben |
| **Montage-Typ:** | Paneel-Montage |

## BEDIEN-/ANZEIGETEIL

| | |
|---|---|
| **Druckhaube Farbe:** | Rot |
| **Druckhaube Material:** | Kunststoff |
| **Druckhaube Ausleuchtung:** | nicht ausleuchtbar |
| **Druckhaube Form:** | Pilz |
| **Druckhaube Optik:** | opak |

## ELEKTRISCHE KENNWERTE

| | |
|---|---|
| **Kontakte:** | 1 Ö / 1 S |
| **Bemessungs-Betriebsspannung Ue:** | 250 VAC/DC gemäss EN IEC 60947-1 |
| **Schaltleistung:** | 250 V @ 5 A |
| **Elektrische Lebensdauer:** | 50 000 Schaltzyklen |
| **Spannungsfestigkeit:** | 2500 VAC, 50 Hz, 1 Minute zwischen allen Anschlüssen und Erde, gemäss IEC 61058-1, Teil 15 |

| | |
|---|---|
| **Schutzklasse:** | II |
| **Normen:** | Gemäss EN/IEC 61058-1 |
| **Thermischer Strom Ith:** | 5 A, gemäss EN / IEC 60947-5-1<br>Max. zulässiger Strom bei Dauerbetrieb und Umgebungstemperaturen, welche die angegebenen max. Werte nicht überschreiten. |

## MECHANISCHE KENNWERTE

| | |
|---|---|
| **Anschluss:** | Steckanschluss, 2,8 x 0,5 mm |
| **Kontaktmaterial:** | Gold |
| **Schaltfunktion:** | Impuls |
| **Schaltsystem:** | Sprungschaltelement |
| **Schaltsystem Zusatztext:** | Selbstreinigendes, doppelunterbrechendes Sprungschaltsystem, 1 Öffner und 1 Schliesser pro Schaltelement. |
| **Mechanische Lebensdauer:** | 2 Mio. Schaltzyklen |
| **Betätigungskraft:** | 1,8 … 6 N, abhängig von der Anzahl Schaltelemente |
| **Betätigungsweg:** | 3 mm |
| **Anzugsdrehmoment:** | Befestigungsmutter max. 0,5 Nm |
| **Drahtquerschnitt:** | Sprungschaltelement mit axialen Lötanschlüssen, auch als Steckanschlüsse 2,8mm x 0,5mm verwendbar<br>Max. Drahtdurchmesser 2 Drähte à 1 mm<br>Max. Litzenquerschnitt 2 Litzen à 0,75 $mm^2$ oder 1 Litze à 1,0 $mm^2$ |
| **Gewicht:** | 0.016 kg |

## UMGEBUNGSBEDINGUNGEN

| | |
|---|---|
| **IP-Frontschutzart:** | IP65, gemäss DIN EN 60529 |
| **Einsatztemperatur:** | – 25 °C … + 55 °C, bei Blockmontage ist Wärmestau zu vermeiden |
| **Lagertemperatur:** | – 40 °C … + 85 °C |
| **Schockfestigkeit:** | 15 g während 11 ms, nach DIN EN 60512-4-3, DIN EN 60068-2-27 (Einzelstösse, halbsinusförmig) |
| **Schwingfestigkeit:** | 10 g bei 10 Hz…1500 Hz, Amplitude 0,75 mm (Sinusförmig), gemäss DIN EN 60512-4-4, DIN EN 60068-2-6 |
| **Klimafestigkeit:** | Feuchte Wärme konstant, nach DIN EN 60068-2-30<br>Temperaturwechsel, nach DIN EN 60068-2-14 |

## ZERTIFIKATE

| | |
|---|---|
| **Approbationen:** | CB (IEC 61058-1), CQC, CSA, DNV, ENEC (EN 61058-1), UL |
| **Konformitäten:** | CE, UKCA, 2011 / 65 / EC (RoHS), 2014 / 30 / EU (EMC), 2014 / 35 / EU (LVD) |

**REACH:** REACH konform

**RoHS:** RoHS konform

## WEITERE

**Kurzbeschreibung:** Vorsatz, Ø 24,5 mm, Pilz, nicht ausleuchtbar, Rot, Kunststoff, opak, rund, Schwarz, Kunststoff, 1 Ö / 1 S, Impuls, Steckanschluss, 2,8 x 0,5 mm, IP65, gemäss DIN EN 60529

**Gehäuse Farbe:** Schwarz

**Hinweise:** Wird der Verdrehsicherungsring nicht verwendet, erhöht sich die max. Frontplattendicke auf 4 mm

**max. Anzahl Schaltelemente:** 1

**Schaltschemas:**

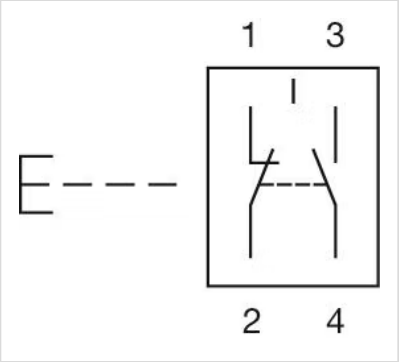


**Einbauöffnungen:**

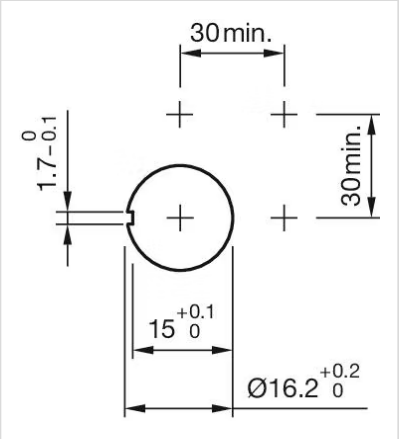


**Abmessungen:**

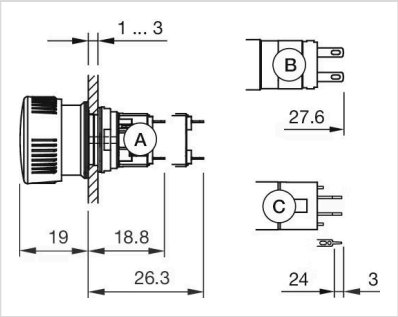


A = Lötanschluss
B = Steckanschluss 2,8 mm x 0,5 mm
C = Universalanschluss 2,0 mm x 0,5 mm