Your Expert Partner for **Human Machine Interfaces**

Vorsatz

52-
571.F22A

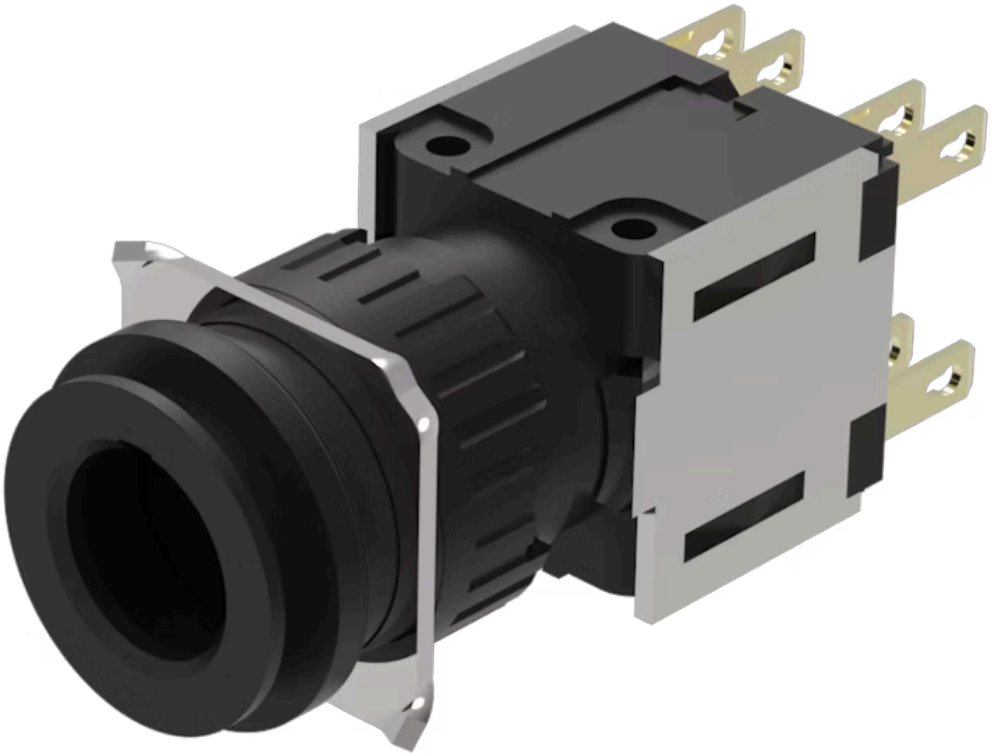

https://www.eao.com/p/52-571.F22A

Ihr Produkt:

52-571.F22A
Vorsatz

FRONT

Frontabmessung:	Ø 18 mm
Frontform:	rund

MONTAGE

Bauform:	erhaben
Montage-Typ:	Paneel-Montage

BEDIEN-/ANZEIGETEIL

Drehgriff Material:	Kunststoff
Drehgriff Form:	kurz

ELEKTRISCHE KENNWERTE

Schaltspannung und Schaltstrom:	250 VAC, 5 A (cosφ 0.75)
Kontakte:	2 Ö / 2 S
Schaltleistung:	250 V @ 5 A
Spannungsfestigkeit:	2500 VAC, 50 Hz, 1 Minute zwischen allen Anschlüssen und Erde, gemäss IEC 61058-1, Teil 15
Schutzklasse:	II
Thermischer Strom Ith:	5 A, gemäss EN / IEC 60947-5-1

MECHANISCHE KENNWERTE

Anschluss:	Steckanschluss, 2,8 x 0,5 mm
Kontaktmaterial:	Gold

Schaltfunktion:	Rast - Ruhe - Rast
Schaltsystem:	Sprungschaltelement
Schaltsystem Zusatztext:	Selbstreinigendes, doppelunterbrechendes Sprungschaltsystem, 2 Öffner und 2 Schliesser pro Schaltelement.
Schaltstufen:	3 Stellungen
Schaltwinkel:	90° links / 90° rechts
Mechanische Lebensdauer:	100 000 Schaltzyklen
Anzugsdrehmoment:	Befestigungsmutter max. 0,5 Nm
Drahtquerschnitt:	Max. Drahtquerschnitt 2 Drähte à 1 mm Max. Litzenquerschnitt 2 Litzen à 0,75 mm^2
Gewicht:	0.015 kg

UMGEBUNGSBEDINGUNGEN

IP-Frontschutzart:	IP65, gemäss DIN EN 60529
Einsatztemperatur:	– 25 °C … + 55 °C
Lagertemperatur:	– 40 °C … + 85 °C

ZERTIFIKATE

Approbationen:	CB (IEC 61058-1), CQC, CSA, DNV, ENEC (EN 61058-1), UL
Konformitäten:	CE, UKCA, 2011 / 65 / EC (RoHS), 2014 / 30 / EU (EMC), 2014 / 35 / EU (LVD)
REACH:	REACH konform
RoHS:	RoHS konform

WEITERE

Kurzbeschreibung:	Vorsatz, Ø 18 mm, optional ausleuchtbar, kurz, rund, 2 Ö / 2 S, Rast - Ruhe - Rast, Steckanschluss, 2,8 x 0,5 mm, IP65, gemäss DIN EN 60529
Hinweise:	Ausleuchtbar
Schaltstellungen:	

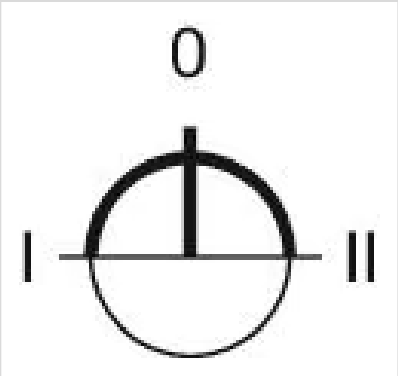

Schaltschemas:

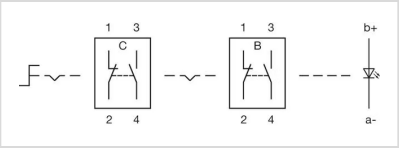

Einbauöffnungen:

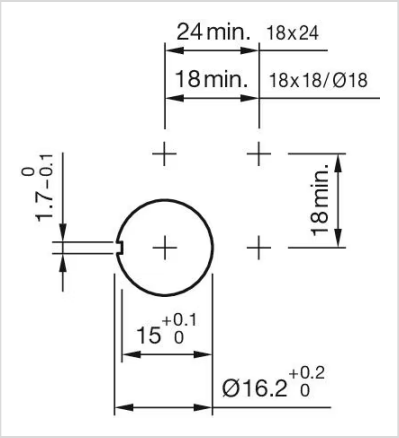
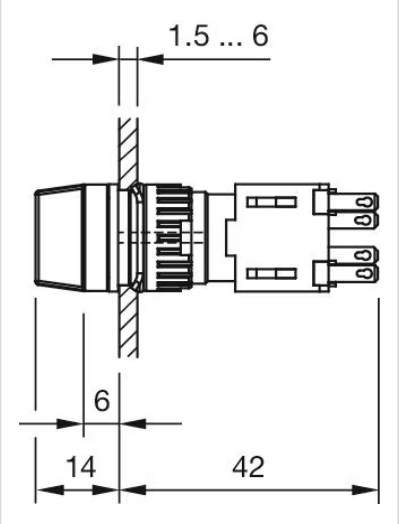
Abmessungen: