Your Expert Partner for **Human Machine Interfaces**

Vorsatz

61-
0040.02

https://www.eao.com/p/61-0040.02

Ihr Produkt:

61-0040.02
Vorsatz

MONTAGE

Montage-Typ:	Paneel-Montage

MECHANISCHE KENNWERTE

Anschluss:	Steckanschluss, 2,8 x 0,5 mm
Anzugsdrehmoment:	Max. 0,5 Nm
Gewicht:	0.005 kg

UMGEBUNGSBEDINGUNGEN

IP-Schutzart:	IP40 rückseitig, nach EN IEC 60529, IP67 frontseitig, nach EN IEC 60529
Einsatztemperatur:	– 25 °C … + 55 °C
Lagertemperatur:	– 40 °C … + 85 °C

ZERTIFIKATE

REACH:	REACH konform
RoHS:	RoHS konform

WEITERE

Kurzbeschreibung:	Vorsatz, Steckanschluss, 2,8 x 0,5 mm
Gehäuse Farbe:	Schwarz
Gehäuse Material:	Kunststoff, gemäss UL 94 V0, selbstlöschend
Schaltschemas:	

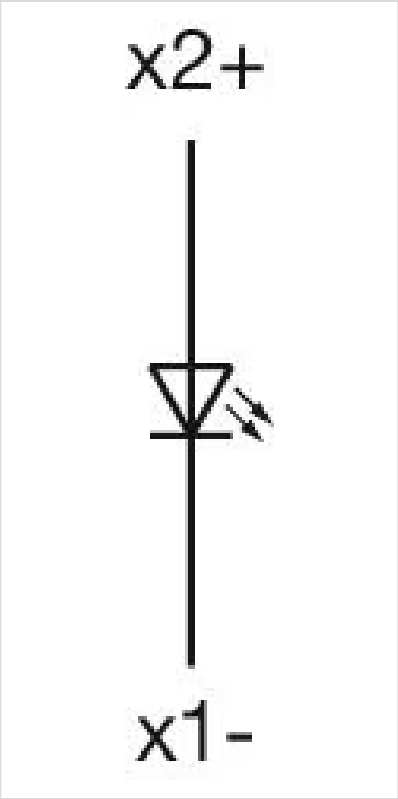

Einbauöffnungen:

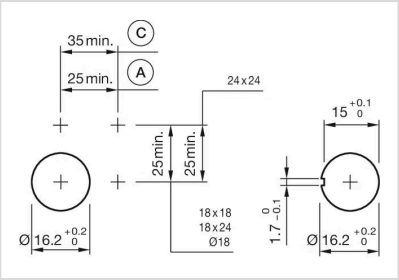

A = Löt-/Steckanschluss 2,8 mm x 0,5 mm
C = Schraubanschluss
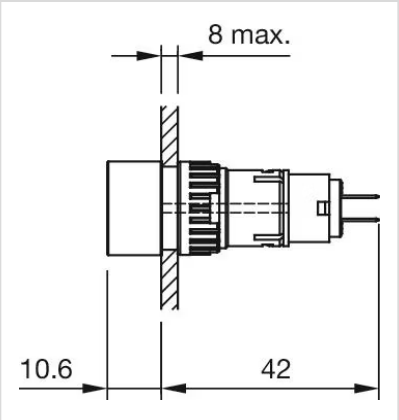
Abmessungen: