Your Expert Partner for **Human Machine Interfaces**

Vorsatz

61-
4610.0

https://www.eao.com/p/61-4610.0

Ihr Produkt:

61-4610.0
Vorsatz

MONTAGE

Montage-Typ:	Paneel-Montage

BEDIEN-/ANZEIGETEIL

Drehgriff Material:	Kunststoff
Drehgriff Form:	kurz

ELEKTRISCHE KENNWERTE

Schaltleistung:	

MECHANISCHE KENNWERTE

Schaltfunktion:	Rast - Ruhe - Rast
Schaltstufen:	3 Stellungen
Schaltwinkel:	90° links / 90° rechts
Mechanische Lebensdauer:	Nach DIN/IEC 60512-5-6 und EN/IEC 60947-5-1, 100 000 Schaltzyklen
Betätigungskraft:	0,025…0,1 Nm Sprungschaltelement, 0,4 … 0,16 Nm Tastschaltelement
Betätigungsweg:	ca. 2 x 90°
Anzugsdrehmoment:	Max. 0,5 Nm
Gewicht:	0.006 kg

UMGEBUNGSBEDINGUNGEN

IP-Schutzart:	IP40 rückseitig, nach EN IEC 60529, IP67 frontseitig, nach EN IEC 60529
Einsatztemperatur:	– 25 °C … + 55 °C

Lagertemperatur: – 40 °C ... + 85 °C

ZERTIFIKATE

REACH: REACH konform

RoHS: RoHS konform

WEITERE

Kurzbeschreibung: Vorsatz, optional ausleuchtbar, kurz, Rast - Ruhe - Rast

Gehäuse Material: Kunststoff, gemäss UL 94 V0, selbstlöschend

Produkteigenschaften: Ausleuchtbar

Schaltstellungen:

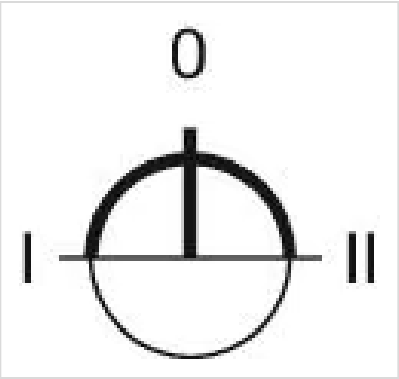

Schaltschemas:

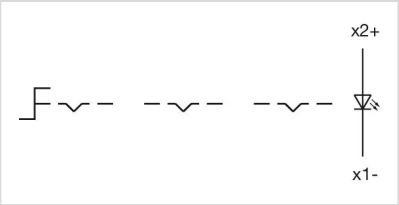

Einbauöffnungen:

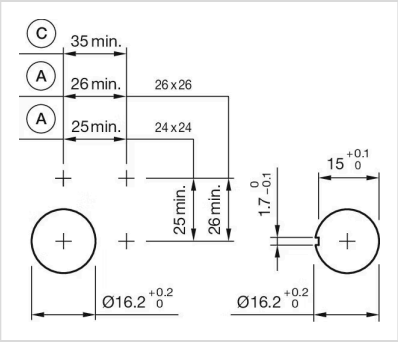

A = Löt-/Steckanschluss 2,8 mm x 0,5 mm
C = Schraubanschluss

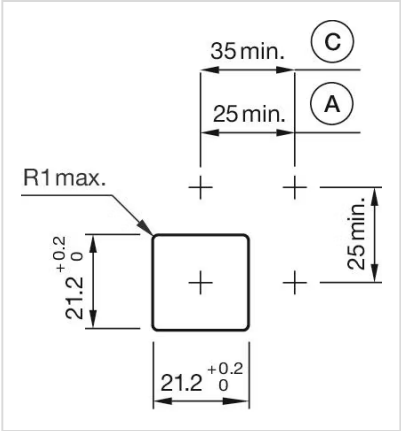

A = Löt-/Steckanschluss 2,8 mm x 0,5 mm
C = Schraubanschluss

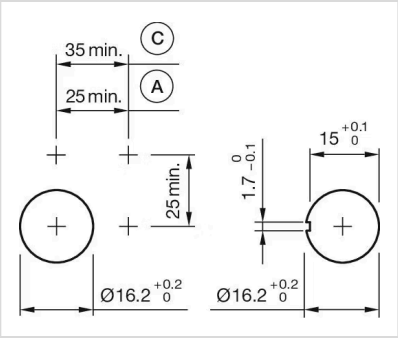

A = Löt-/Steckanschluss 2,8 mm x 0,5 mm
C = Schraubanschluss

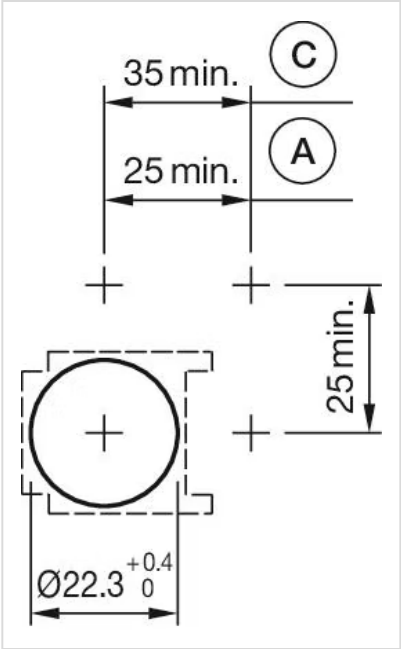

A = Löt-/Steckanschluss 2,8 mm x 0,5 mm
C = Schraubanschluss

Abmessungen:

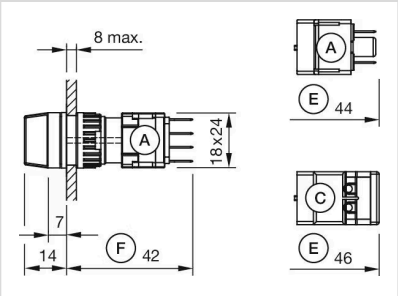

A = Steckanschluss 2,8 mm x 0,5 mm
C = Schraubanschluss
E = Tastschaltelement
F = Sprungschaltelement

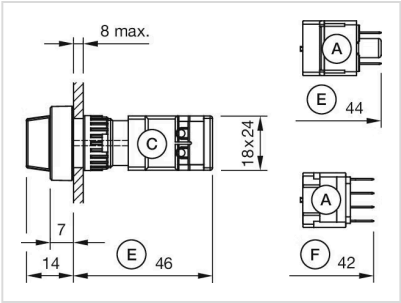

A = Steckanschluss 2,8 mm x 0,5 mm
C = Schraubanschluss
E = Tastschaltelement
F = Sprungschaltelement

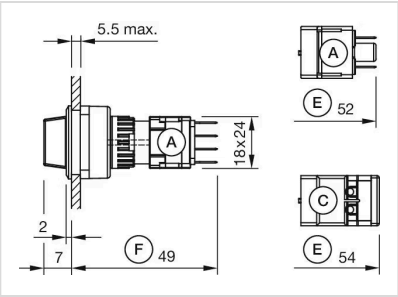

A = Steckanschluss 2,8 mm x 0,5 mm
C = Schraubanschluss
E = Tastschaltelement
F = Sprungschaltelement

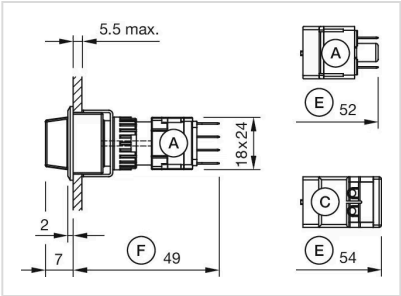

A = Steckanschluss 2,8 mm x 0,5 mm
C = Schraubanschluss
E = Tastschaltelement
F = Sprungschaltelement