Your Expert Partner for **Human Machine Interfaces**

Vorsatz

61-
4970.13

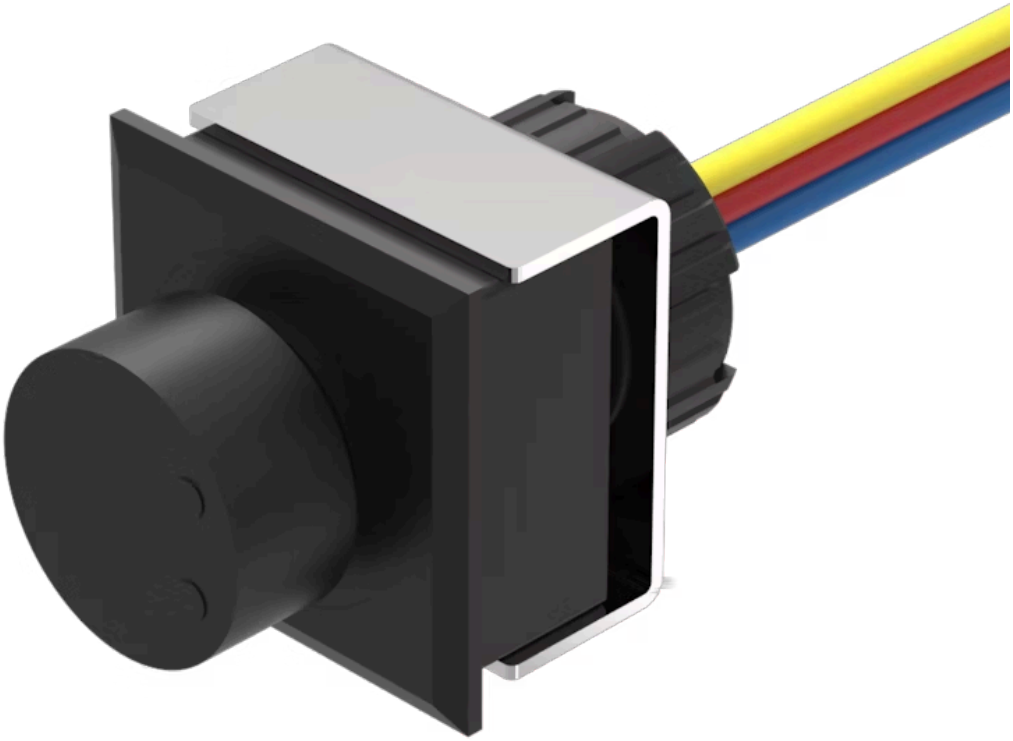

https://www.eao.com/p/61-4970.13

Ihr Produkt:

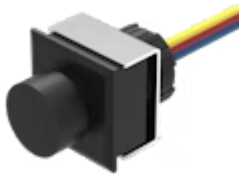

61-4970.13
Vorsatz

FRONT

Frontabmessung:	24 mm x 24 mm
Frontform:	quadratisch
Frontrahmen Farbe:	Schwarz
Frontrahmen Material:	Kunststoff

MONTAGE

Einbauöffnung:	21,2 mm x 21,2 mm
Montage-Typ:	Paneel-Montage

ELEKTRISCHE KENNWERTE

Leistung (W):	1
Schaltleistung:	
Widerstand:	10 kΩ

MECHANISCHE KENNWERTE

Anschluss:	Flachbandkabel
Anzugsdrehmoment:	Max. 0,5 Nm
Gewicht:	0.023 kg

UMGEBUNGSBEDINGUNGEN

IP-Frontschutzart:	IP65
Einsatztemperatur:	– 25 °C … + 55 °C

ZERTIFIKATE

REACH: REACH konform

RoHS: RoHS konform

WEITERE

Kurzbeschreibung: Vorsatz, 21,2 mm x 21,2 mm, 24 mm x 24 mm, quadratisch, Schwarz, Kunststoff, Flachbandkabel, IP65

Gehäuse Material: Kunststoff

Produkteigenschaften: Kabellänge 300 mm

Schaltschemas:

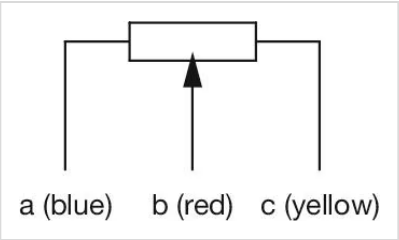

A = blau
B = rot
C = gelb

Bauteilelayouts:

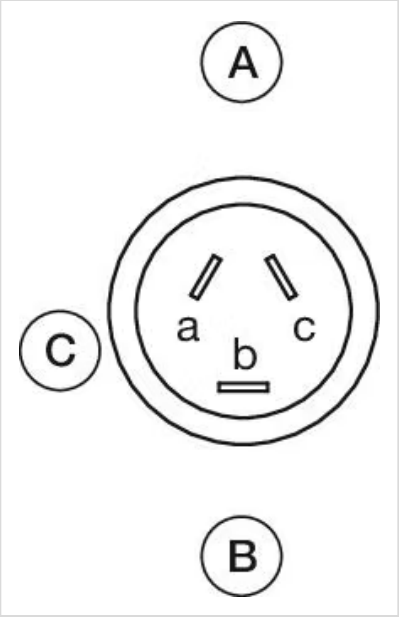

A = Anschlüsse (Rückseite)
B = Aderfarben Flachbandkabel
C = a = blau, b = rot, c = gelb

Einbauöffnungen:

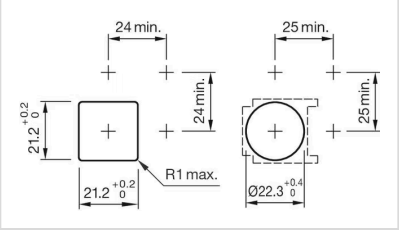
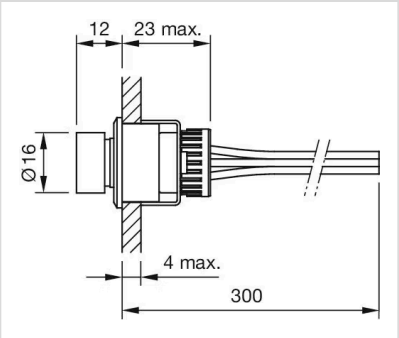
Abmessungen: