Your Expert Partner for **Human Machine Interfaces**

Blindabdeckung

61-9451.0

https://www.eao.com/p/61-9451.0

Ihr Produkt:

61-9451.0
Blindabdeckung

FRONT

Farbe: Schwarz

MONTAGE

Einbauöffnung: 21 mm x 21 mm

MECHANISCHE KENNWERTE

Gewicht: 0.006 kg

WEITERE

Kurzbeschreibung: Blindabdeckung, 24 mm x 24 mm, 21 mm x 21 mm, Kunststoff, Schwarz

Titel Zubehör: Blindabdeckung

Abmessung: 24 mm x 24 mm

Material: Kunststoff

Einbauöffnungen:

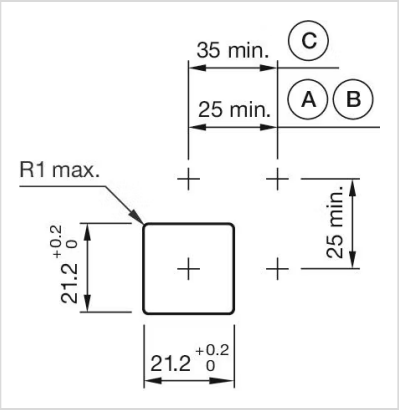

A = Löt-/Steckanschluss 2,8 mm x 0,5 mm
B = Lötanschluss
C = Schraubanschluss

Abmessungen:
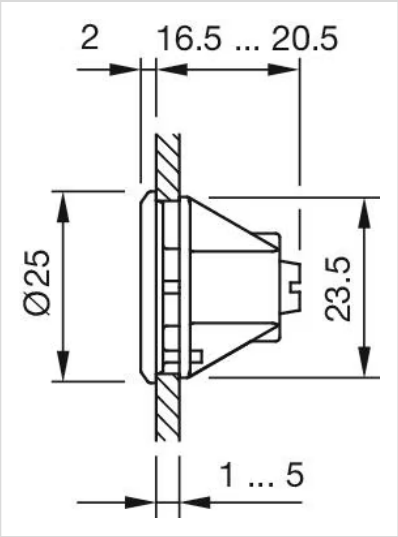
für Art.-Nr. 61-9453.0