Your Expert Partner for **Human Machine Interfaces**

Distanzkappe

70-911.0

https://www.eao.com/p/70-911.0

Ihr Produkt:

70-911.0
Distanzkappe

MECHANISCHE KENNWERTE

Gewicht: 0.001 kg

WEITERE

Kurzbeschreibung: Distanzkappe, 13 mm

Titel Zubehör: Distanzkappe

Abmessung: 13 mm

Produkteigenschaften: 2 LED-Aussparungen
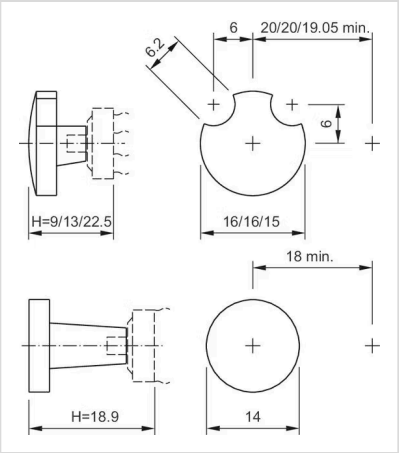
Abmessungen: