Your Expert Partner for **Human Machine Interfaces**

Vorsatz

704.000.5

https://www.eao.com/p/704.000.5

Ihr Produkt:

704.000.5
Vorsatz

FRONT

Frontabmessung:	Ø 29 mm
Frontform:	rund

MONTAGE

Bauform:	erhaben
Montage-Typ:	Paneel-Montage

BEDIEN-/ANZEIGETEIL

Leuchtenkappe Farbe:	Grün
Leuchtenkappe Material:	Kunststoff
Leuchtenkappe Optik:	transparent
Textkappe Farbe:	Weiss
Textkappe Optik:	transluzent

ELEKTRISCHE KENNWERTE

Normen:	Die Geräte entsprechen den «Bestimmungen für Niederspannungs-Schaltgeräte» DIN EN 60947-1

MECHANISCHE KENNWERTE

Anschluss:	Schraubanschluss
Gewicht:	0.05 kg

UMGEBUNGSBEDINGUNGEN

IP-Schutzart:	IP65 frontseitig
Einsatztemperatur:	– 40 °C … + 55 °C
Lagertemperatur:	– 40 °C … + 85 °C

ZERTIFIKATE

REACH:	REACH konform
RoHS:	RoHS konform

WEITERE

Kurzbeschreibung:	Vorsatz, Ø 29 mm, rund, Schraubanschluss
Gehäuse Farbe:	Grau
Gehäuse Material:	Kunststoff

Schaltschemas:

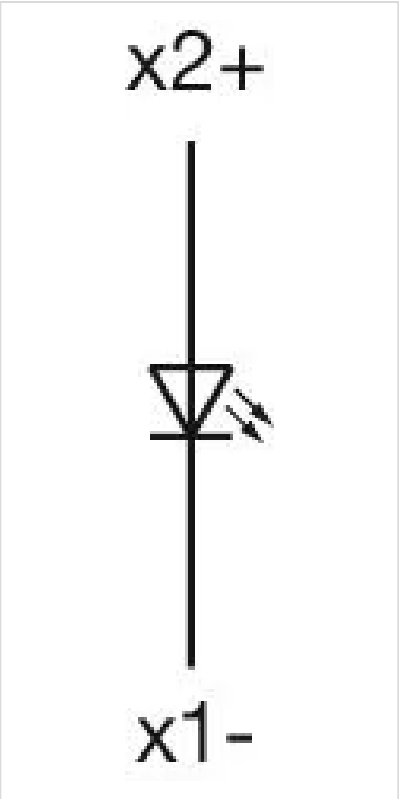

Einbauöffnungen:

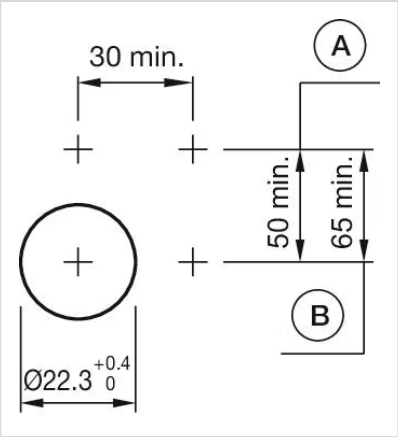

A = Schraubanschluss
B = Federkraftklemme (PIT)

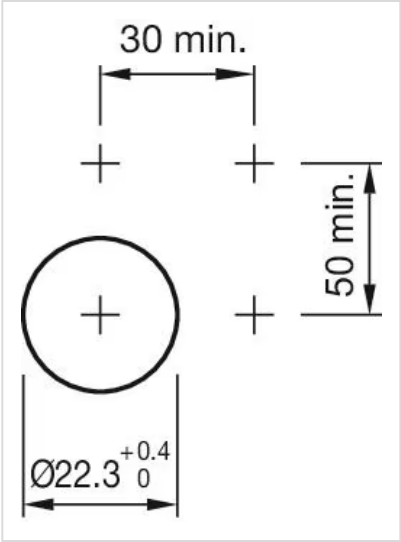

Abmessungen:

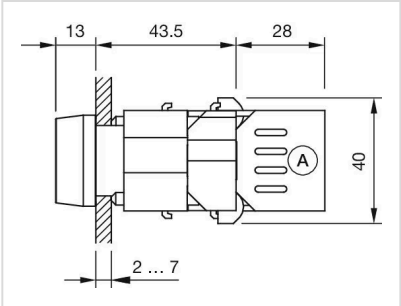
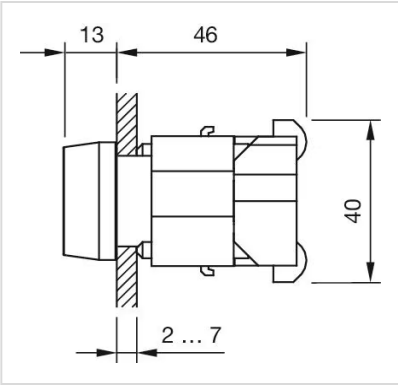
A = Schraubanschluss