Your Expert Partner for **Human Machine Interfaces**

Vorsatz

704.202.5

https://www.eao.com/p/704.202.5

Ihr Produkt:

704.202.5
Vorsatz

FRONT

Frontabmessung:	30 mm x 30 mm
Frontform:	quadratisch
Frontrahmen Farbe:	Grau
Frontrahmen Material:	Kunststoff

MONTAGE

Bauform:	erhaben
Montage-Typ:	Paneel-Montage

BEDIEN-/ANZEIGETEIL

Druckhaube Farbe:	Grün
Druckhaube Material:	Kunststoff
Druckhaube Form:	flach
Druckhaube Optik:	transparent
Textplatte Farbe:	Weiss
Textplatte Optik:	transluzent
Textplatte Ausleuchtung:	ausleuchtbar

ELEKTRISCHE KENNWERTE

Schaltleistung:	
Normen:	Die Geräte entsprechen den «Bestimmungen für Niederspannungs-Schaltgeräte» DIN EN 60947-1

MECHANISCHE KENNWERTE

Anschluss:	Schraubanschluss
Gewicht:	0.05 kg

UMGEBUNGSBEDINGUNGEN

IP-Schutzart:	IP65 frontseitig
Einsatztemperatur:	– 40 °C … + 55 °C
Lagertemperatur:	– 40 °C … + 85 °C

ZERTIFIKATE

REACH:	REACH konform
RoHS:	RoHS konform

WEITERE

Kurzbeschreibung:	Vorsatz, 30 mm x 30 mm, flach, Grün, Kunststoff, transparent, quadratisch, Grau, Kunststoff, Schraubanschluss
Gehäuse Farbe:	Schwarz
Gehäuse Material:	Kunststoff
Hinweise:	Glühlampe oder LED
Schaltschemas:	

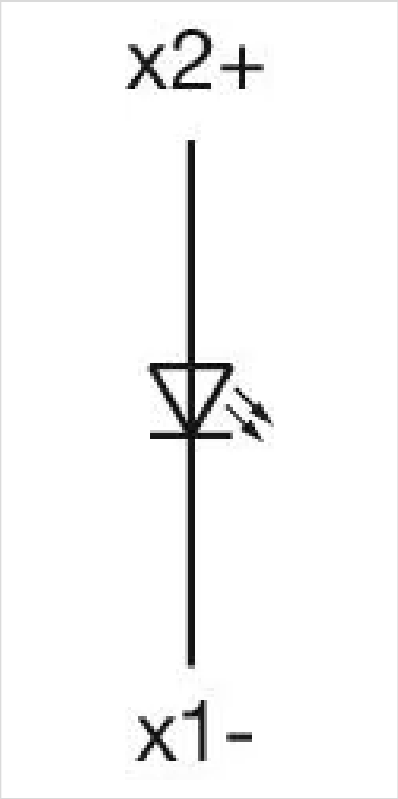

Einbauöffnungen:

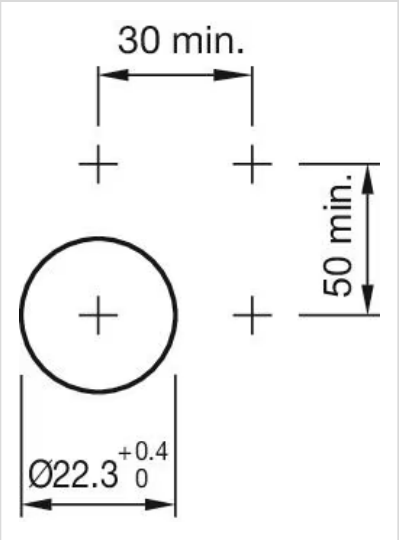

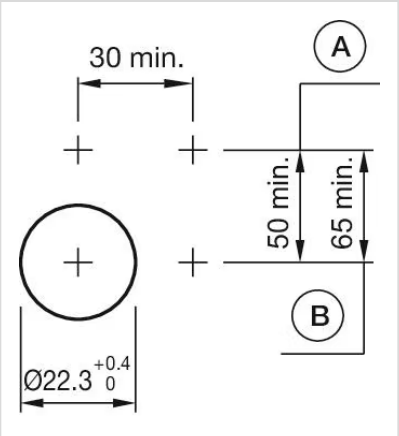

A = Schraubanschluss
B = Federkraftklemme (PIT)

Abmessungen:

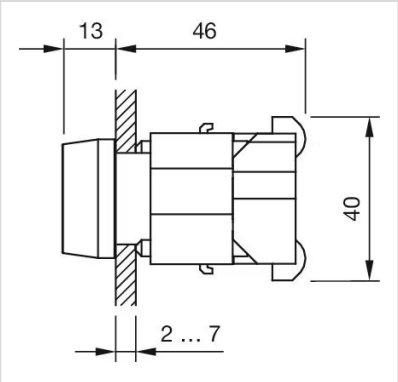

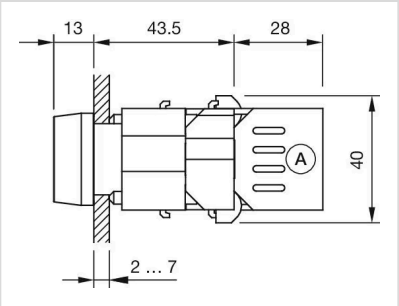

A = Schraubanschluss