Your Expert Partner for **Human Machine Interfaces**

Vorsatz

704.633.1

https://www.eao.com/p/704.633.1

Ihr Produkt:

704.633.1
Vorsatz

MONTAGE

Montage-Typ:	Paneel-Montage

ELEKTRISCHE KENNWERTE

Schaltleistung:	
Normen:	Die Geräte entsprechen den «Bestimmungen für Niederspannungs-Schaltgeräte» DIN EN 60947-1

MECHANISCHE KENNWERTE

Gewicht:	0.009 kg

UMGEBUNGSBEDINGUNGEN

IP-Schutzart:	IP65 frontseitig
Einsatztemperatur:	– 40 °C ... + 55 °C
Lagertemperatur:	– 40 °C ... + 85 °C

ZERTIFIKATE

REACH:	REACH konform
RoHS:	RoHS konform

WEITERE

Kurzbeschreibung:	Vorsatz
Gehäuse Farbe:	Grau
Gehäuse Material:	Kunststoff

Schaltschemas:

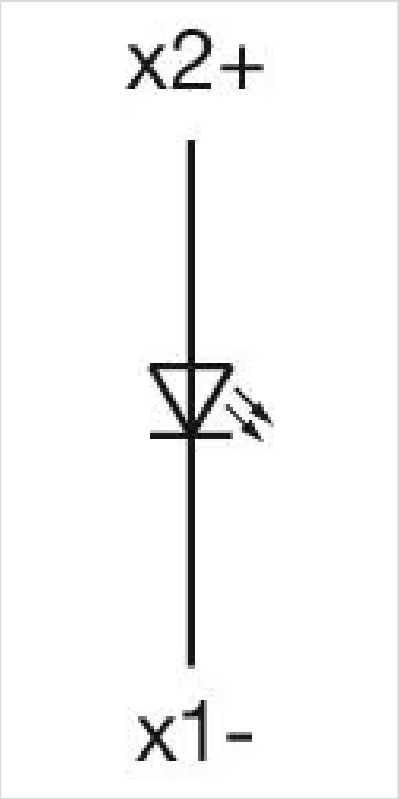

Einbauöffnungen:

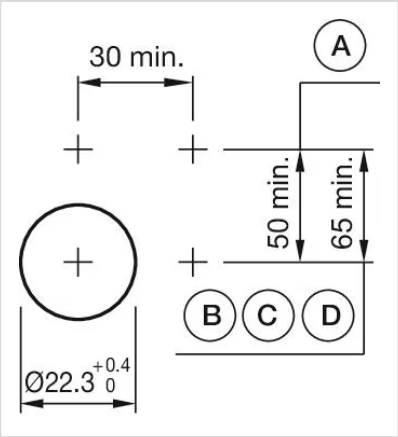

A = Schraubanschluss
B = Federkraftklemme (PIT)
C = Steckanschluss 6,3 mm x 0,8 mm
D = Doppelsteckanschluss 6,3 mm x 0,8 mm

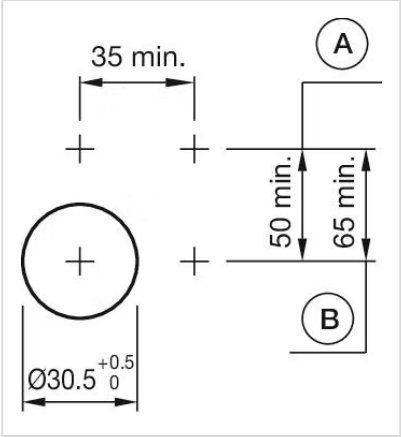

A = Schraubanschluss
B = Federkraftklemme (PIT)

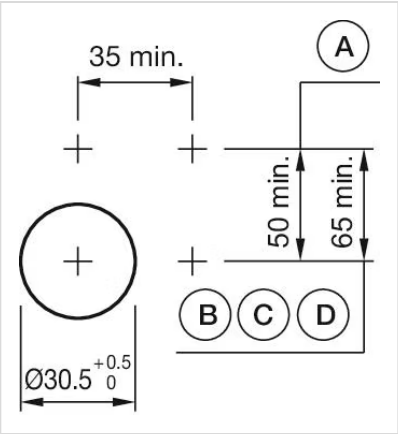

A = Schraubanschluss
B = Federkraftklemme (PIT)
C = Steckanschluss 6,3 mm x 0,8 mm
D = Doppelsteckanschluss 6,3 mm x 0,8 mm

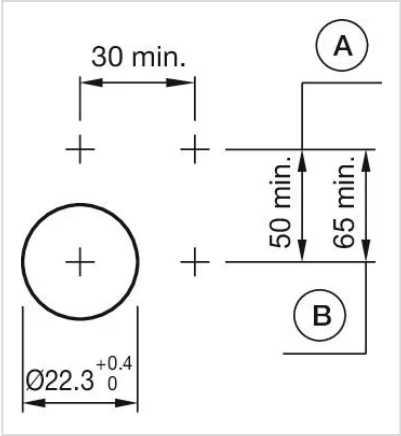

A = Schraubanschluss
B = Federkraftklemme (PIT)

Abmessungen:

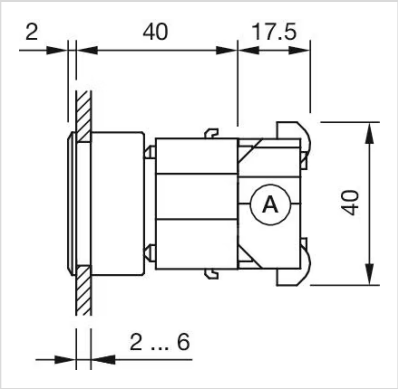

A = Schraubanschluss

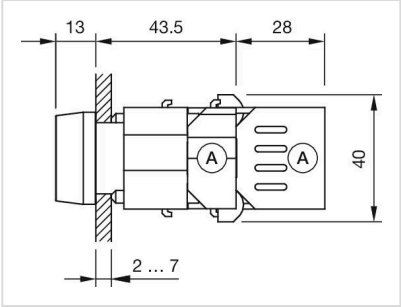

X = Schraubanschluss

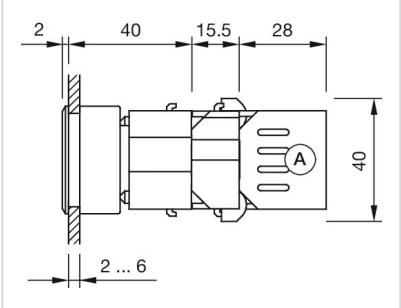

A = Schraubanschluss

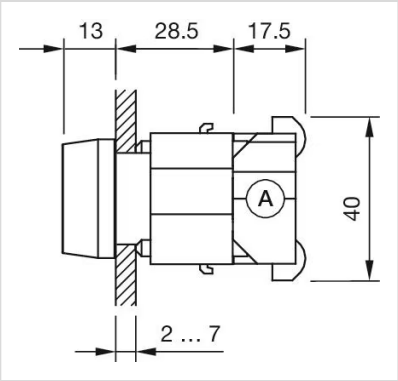

A = Schraubanschluss