Your Expert Partner for **Human Machine Interfaces**

Vorsatz

704.731.1

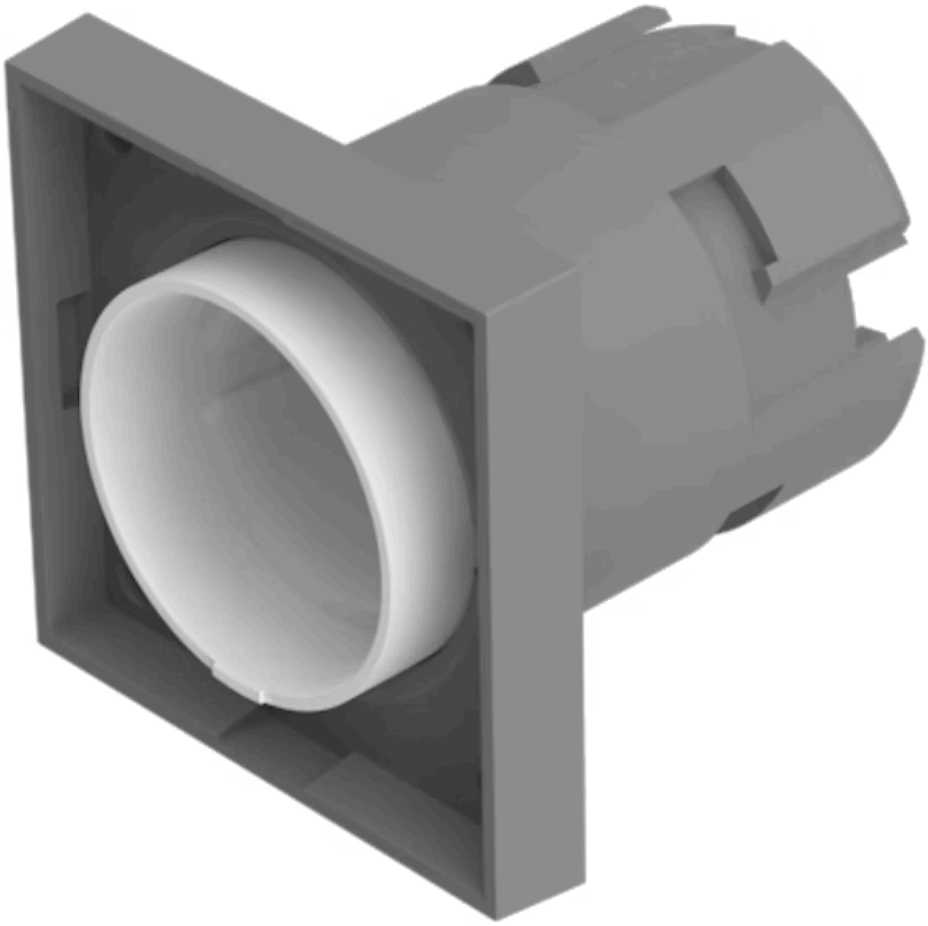

https://www.eao.com/p/704.731.1

Ihr Produkt:

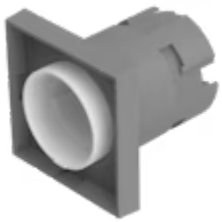

704.731.1
Vorsatz

FRONT

Frontabmessung:	30 mm x 30 mm
Frontform:	quadratisch

MONTAGE

Bauform:	erhaben
Montage-Typ:	Paneel-Montage

BEDIEN-/ANZEIGETEIL

Druckhaube Ausleuchtung:	ausleuchtbar

ELEKTRISCHE KENNWERTE

Normen:	Die Geräte entsprechen den «Bestimmungen für Niederspannungs-Schaltgeräte» DIN EN 60947-1

MECHANISCHE KENNWERTE

Schaltfunktion:	Impuls
Mechanische Lebensdauer:	≤3 Mio. Schaltzyklen
Betätigungskraft:	8 N
Betätigungsweg:	ca. 5,8 mm ± 0,2 mm
Gewicht:	0.009 kg

UMGEBUNGSBEDINGUNGEN

IP-Schutzart:	IP65 frontseitig

Einsatztemperatur: – 40 °C ... + 55 °C

Lagertemperatur: – 40 °C ... + 85 °C

ZERTIFIKATE

REACH: REACH konform

RoHS: RoHS konform

WEITERE

Kurzbeschreibung: Vorsatz, 30 mm x 30 mm, ausleuchtbar, quadratisch, Impuls

Gehäuse Farbe: Grau

Gehäuse Material: Kunststoff

Hinweise: Max. 3 Schaltelemente aufschnappbar

max. Anzahl Schaltelemente: 3

Schaltschemas:

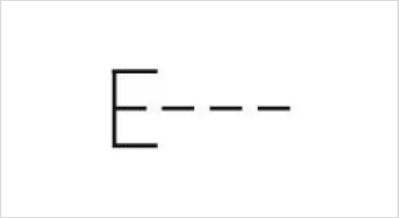

Einbauöffnungen:

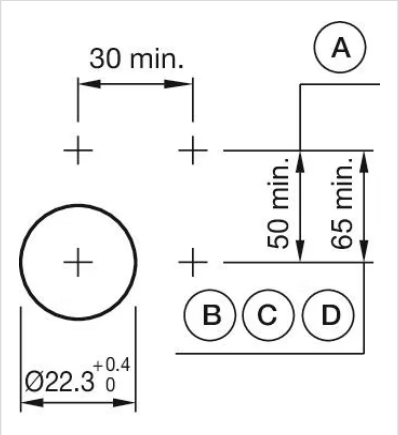

A = Schraubanschluss
B = Federkraftklemme (PIT)
C = Steckanschluss 6,3 mm x 0,8 mm
D = Doppelsteckanschluss 6,3 mm x 0,8 mm

Abmessungen:

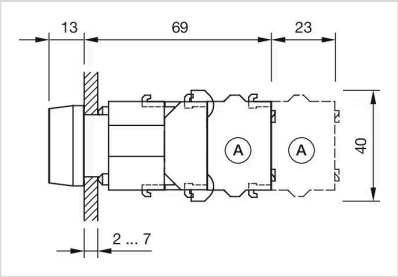

A = Schraubanschluss

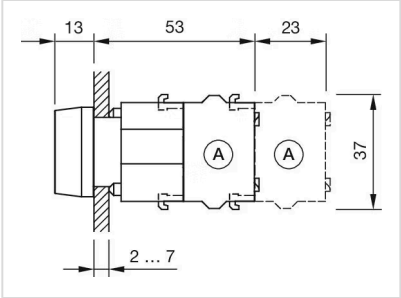

A = Schraubanschluss