Your Expert Partner for **Human Machine Interfaces**

Blindabdeckung

704.964.8

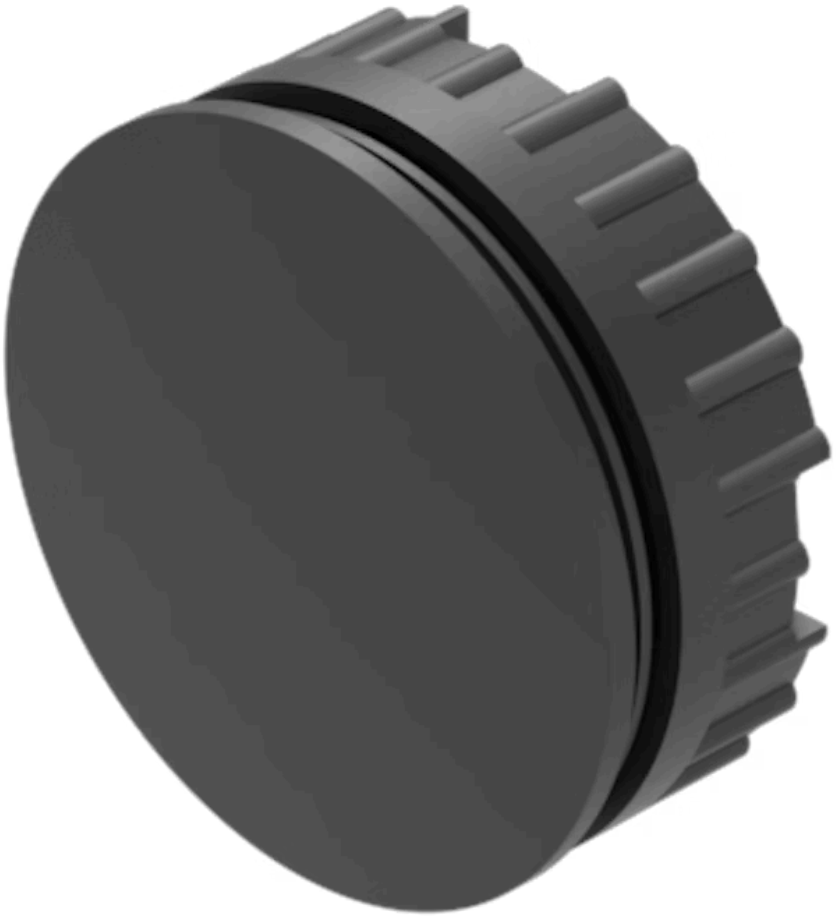

https://www.eao.com/p/704.964.8

Ihr Produkt:

704.964.8
Blindabdeckung

FRONT

Farbe:	Schwarz

MONTAGE

Einbauöffnung:	Ø 30,5 mm

MECHANISCHE KENNWERTE

Gewicht:	0.007 kg

WEITERE

Kurzbeschreibung:	Blindabdeckung, Ø 36 mm, Ø 30,5 mm, Kunststoff, Schwarz
Titel Zubehör:	Blindabdeckung
Abmessung:	Ø 36 mm
Material:	Kunststoff
Hinweise:	Bitte beachten, dass grössere Mindestabstände erforderlich sind
Abmessungen:	
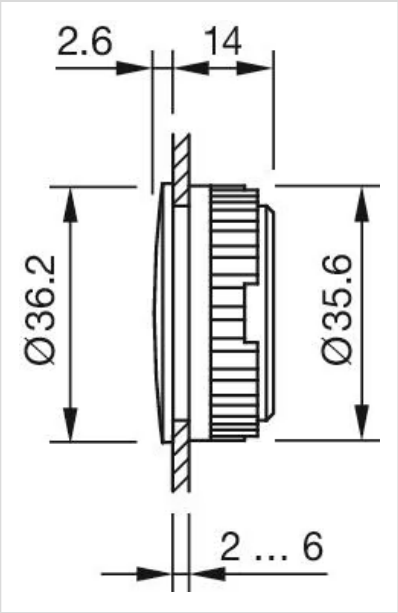
für Art.-Nr. 704.964.8