Your Expert Partner for **Human Machine Interfaces**

Vorsatz

71-612.0

https://www.eao.com/p/71-612.0

Ihr Produkt:

71-612.0
Vorsatz

MONTAGE

Montage-Typ: Paneel-Montage

BEDIEN-/ANZEIGETEIL

Druckhaube Ausleuchtung: ausleuchtbar

ELEKTRISCHE KENNWERTE

Schaltspannung und Schaltstrom:

Wechselstrom Gebrauchskategorie cosφ 0,7 … 0,8 gemäss EN IEC 60947-5-1		
Spannung	250 VAC	
Strom	3 A	
Gleichstrom gemäss EN IEC 60947-5-1		
Spannung	24 VDC	250 VDC
Strom	3 A	0,5 A

Stossspannungsfestigkeit: 2500 VAC, 50 Hz, 1 Minute, gemäss DIN / IEC 60512-2 zwischen allen Anschlüssen und Erde

Empfohlene Minimalbetriebsdaten:

Spannung	5 VAC/DC
Strom	10 mA

MECHANISCHE KENNWERTE

Schaltfunktion:	Rast
Schaltsystem Zusatztext:	Selbstreinigendes, doppelunterbrechendes Sprungschaltsystem, 1 Öffner und 1 Schliesser pro Schaltelement.
Mechanische Lebensdauer:	1 Mio. Schaltzyklen
Betätigungskraft:	3 N ... 7 N
Betätigungsweg:	ca. 3 mm
Anzugsdrehmoment:	Befestigungsmutter max. 0,5 Nm
Gewicht:	0.005 kg

UMGEBUNGSBEDINGUNGEN

IP-Schutzart:	IP65 frontseitig
Einsatztemperatur:	– 25 °C ... + 55 °C
Lagertemperatur:	– 40 °C ... + 85 °C
Schockfestigkeit:	Max. 500 m/s^2 Impulsbreite 11 ms, 3-Achsen (halbsinusförmig EN IEC 60068-2-27)
Schwingfestigkeit:	Max. 100 m / s^2 von 10 Hz ... 500 Hz, (sinusförmig EN IEC 60068-2-6)
Klimafestigkeit:	Feuchte Wärme, konstant 56 Tage, + 40 °C/93 % relative Feuchtigkeit, gemäss EN IEC 60068-2-78

ZERTIFIKATE

Konformitäten:	CE, UKCA, 2011 / 65 / EC (RoHS), 2014 / 35 / EU (LVD)
REACH:	REACH konform
RoHS:	RoHS konform

WEITERE

Kurzbeschreibung:	Vorsatz, ausleuchtbar, Rast
Gehäuse Farbe:	Schwarz
Gehäuse Material:	Kunststoff, nach UL 94 V0
Produkteigenschaften:	Raster der Frontplatten-Montagebohrungen muss mit den Leiterplattenlöchern Ø 3,5 mm übereinstimmen
Hinweise:	Raster der Frontplatten-Montagebohrungen muss mit den Leiterplattenlöchern Ø 3,5 mm übereinstimmen
Schaltschemas:	

Einbauöffnungen:

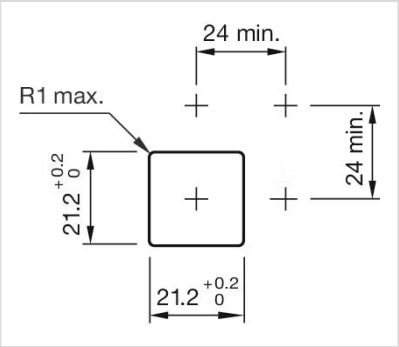

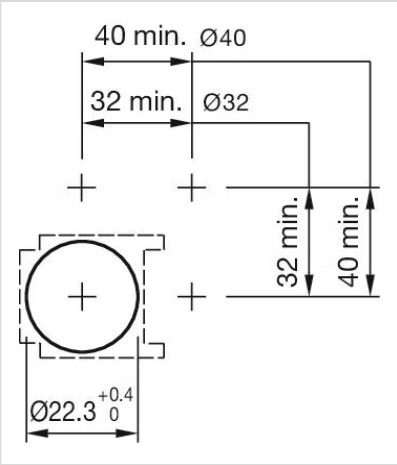

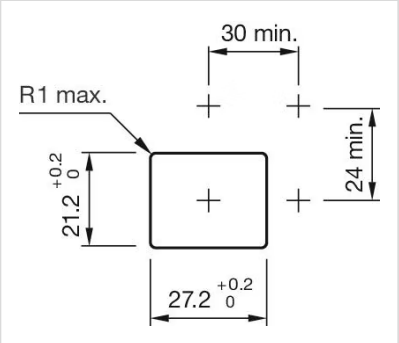

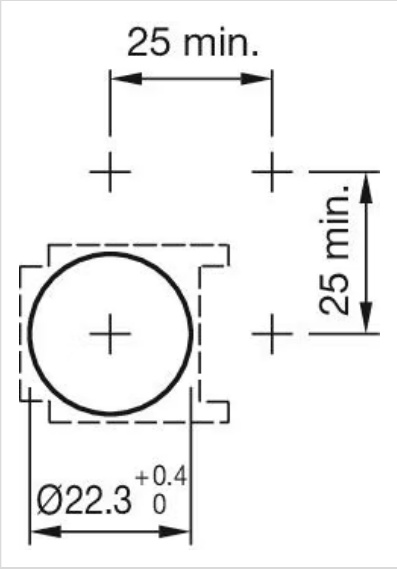

Abmessungen:

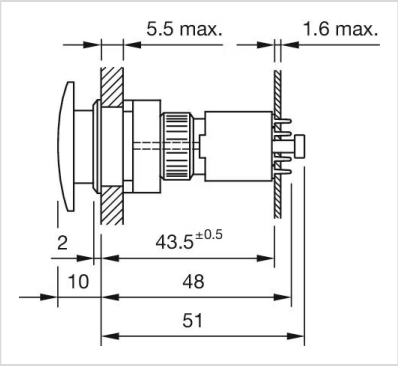
5.5 max.
1.6 max.
2
43.5±0.5
10
48
51

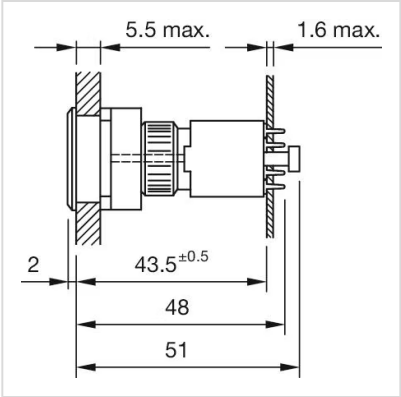
5.5 max.
1.6 max.
2
43.5±0.5
48
51

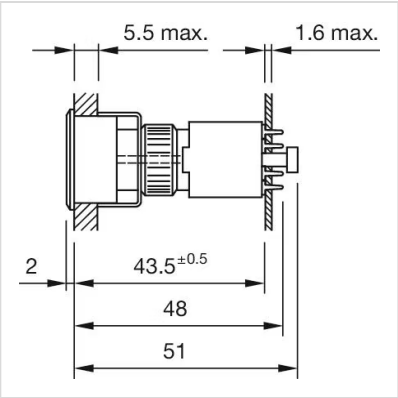
5.5 max.
1.6 max.
2
43.5±0.5
48
51