Your Expert Partner for **Human Machine Interfaces**

Leuchtdrucktaste, Stecker M12, Ø 22 mm, Edelstahl 316L, Kabel 200 mm, 180°

82-665A.2154

https://www.eao.com/p/82-665A.2154

Ihr Produkt:

82-665A.2154 Leuchtdrucktaste, Stecker M12, Ø 22 mm, Edelstahl 316L, Kabel 200 mm, 180°

FRONT

Frontabmessung:	Ø 25 mm
Frontform:	rund
Frontrahmen Material:	Edelstahl 316L
Frontrahmen Form:	flach

MONTAGE

Einbauöffnung:	Ø 22 mm
Montage-Typ:	Paneel-Montage

BEDIEN-/ANZEIGETEIL

Druckhaube Farbe:	Silber
Druckhaube Material:	Edelstahl 316L
Druckhaube Ausleuchtung:	ausleuchtbar
Druckhaube Form:	flach
Druckhaube Optik:	opak
Leuchtmittel Farbe:	Weiss
Ausleuchtungsform:	Ring (Tritan)

ELEKTRISCHE KENNWERTE

Betriebsspannung:	24 V DC (LED)
Bemessungs-Betriebsspannung Ue:	250 VAC

Bemessungs-Isolationsspannung Ui:	250 V
Schaltleistung:	35 V AC/DC @ 0,6 A
Elektrische Lebensdauer:	50 000 Schaltzyklen
Spannungsfestigkeit:	1500 VAC, 50 Hz 1 Minute zwischen Anschlüssen und Erde
Verschmutzungsgrad:	2, gemäss EN IEC 60947-1
Thermischer Strom Ith:	5 A

MECHANISCHE KENNWERTE

Anschluss:	Kabel 200 mm, 180°, Stecker M12
Schaltfunktion:	Rast
Schaltsystem:	Sprungschaltelement
Mechanische Lebensdauer:	500 000 Schaltzyklen
Betätigungskraft:	4 N … 7 N
Betätigungsweg:	ca. 3 mm
Anzugsdrehmoment:	0,5 … 0,6 Nm
Gewicht:	0.062 kg

UMGEBUNGSBEDINGUNGEN

IP-Frontschutzart:	IP65, IP67
Einsatztemperatur:	– 30 °C … + 70 °C
Lagertemperatur:	– 40 °C … + 80 °C
Schockfestigkeit:	Max. 500 m / s^2 gemäss IEC 60068-2-27
Schwingfestigkeit:	10 … 500 Hz, Amplitude 1,5 mm p-p gemäss IEC 60068-2-6
Klimafestigkeit:	Feuchte Wärme, 21 Tage gemäss IEC 60512-11

ZERTIFIKATE

Konformitäten:	CE, 2011 / 65 / EC (RoHS), 2014 / 35 / EU (LVD)
REACH:	REACH konform
RoHS:	RoHS konform

WEITERE

Kurzbeschreibung: Leuchtdrucktaste, Stecker M12, Ø 22 mm, Edelstahl 316L, Kabel 200 mm, 180°, Rast, 35 V AC/DC @ 0,6 A, 24 V DC (LED), Kabel 200 mm, 180°, Stecker M12, rund, Edelstahl 316L, Weiss, Silber

Leuchtmittel Art: Single-LED

Schaltschemas:

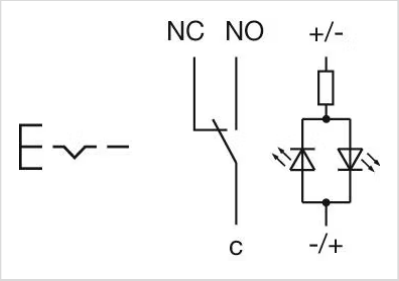

Bauteilelayouts:

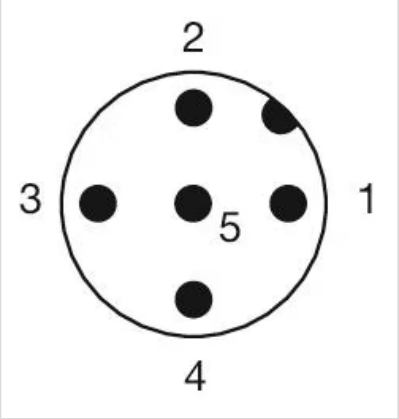

1 = NC
2 = LED+
3 = Common
4 = LED-
5 = NO
A-Kodiert

Einbauöffnungen:

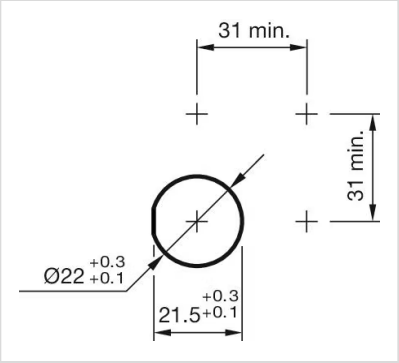

Abmessungen:

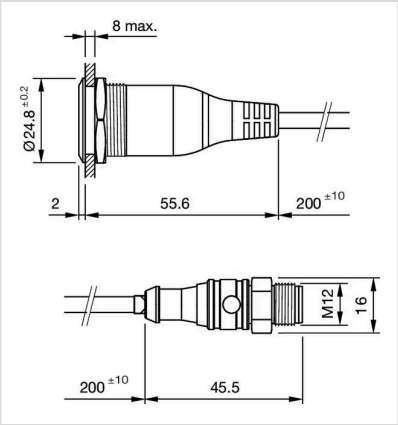
8 max.
Ø24.8 ±0.2
2
55.6
200 ±10
M12
16
200 ±10
45.5