Your Expert Partner for **Human Machine Interfaces**

Leuchtdrucktaste, Ø 22 mm, Edelstahl 316L, Kabel 200 mm, 90°

82-665C.1114

https://www.eao.com/p/82-665C.1114

Ihr Produkt:

82-665C.1114
Leuchtdrucktaste, Ø 22 mm, Edelstahl 316L, Kabel 200 mm, 90°

FRONT

Frontabmessung:	Ø 25 mm
Frontform:	rund
Frontrahmen Material:	Edelstahl 316L
Frontrahmen Form:	flach

MONTAGE

Einbauöffnung:	Ø 22 mm
Montage-Typ:	Paneel-Montage

BEDIEN-/ANZEIGETEIL

Druckhaube Farbe:	Silber
Druckhaube Material:	Edelstahl 316L
Druckhaube Ausleuchtung:	ausleuchtbar
Druckhaube Form:	flach
Druckhaube Optik:	opak
Leuchtmittel Farbe:	Rot
Ausleuchtungsform:	Ring (Tritan)

ELEKTRISCHE KENNWERTE

Schaltspannung und Schaltstrom:

gemäss UL 508 (Silberkontakte)
cosφ 0,75 … 0,8

Spannung	Strom
120 VAC	5 A
240 VAC	3 A
24 VAC	1 A

gemäss IEC 60947-5-1 (Silberkontakte)
Gebrauchskategorie AC-15

Spannung	Strom
24 VAC	1 A
35 VAC	1 A (M12 Version)
110 VAC	1 A
220 VAC	0,5 A

Gebrauchskategorie DC-13 (Silberkontakte)

Spannung	Strom
24 VDC	0,7 A
35 VDC	0,5 A (M12 Version)
110 VDC	0,2 A
220 VDC	0,1 A

Betriebsspannung: 24 V DC (LED)

Bemessungs-Betriebsspannung Ue: 250 VAC

Bemessungs-Isolationsspannung Ui: 250 V

Schaltleistung: 35 V AC/DC @ 0,6 A

Elektrische Lebensdauer: 50 000 Schaltzyklen

Spannungsfestigkeit: 1500 VAC, 50 Hz 1 Minute zwischen Anschlüssen und Erde

Verschmutzungsgrad: 2, gemäss EN IEC 60947-1

Thermischer Strom Ith: 5 A

MECHANISCHE KENNWERTE

Anschluss: Kabel 200 mm, 90°

Schaltfunktion: Impuls

Schaltsystem: Sprungschaltelement

Mechanische Lebensdauer: 1 Mio. Schaltzyklen

Betätigungskraft: 4 N … 7 N

Betätigungsweg: ca. 3 mm

Anzugsdrehmoment: 0,5 … 0,6 Nm

Gewicht: 0.04 kg

UMGEBUNGSBEDINGUNGEN

IP-Frontschutzart: IP65, IP67

Einsatztemperatur: – 30 °C … + 70 °C

Lagertemperatur: – 40 °C … + 80 °C

Schockfestigkeit: Max. 500 m / s^2 gemäss IEC 60068-2-27

Schwingfestigkeit: 10 … 500 Hz, Amplitude 1,5 mm p-p gemäss IEC 60068-2-6

Klimafestigkeit: Feuchte Wärme, 21 Tage gemäss IEC 60512-11

ZERTIFIKATE

Konformitäten: CE, 2011 / 65 / EC (RoHS), 2014 / 35 / EU (LVD)

REACH: REACH konform

RoHS: RoHS konform

WEITERE

Kurzbeschreibung: Leuchtdrucktaste, Ø 22 mm, Edelstahl 316L, Kabel 200 mm, 90°, Impuls, 35 V AC/DC @ 0,6 A, 24 V DC (LED), Kabel 200 mm, 90°, rund, Edelstahl 316L, Rot, Silber

Leuchtmittel Art: Single-LED

Hinweise: Kabel mit Zertifizierung ECE-R118

Schaltschemas:

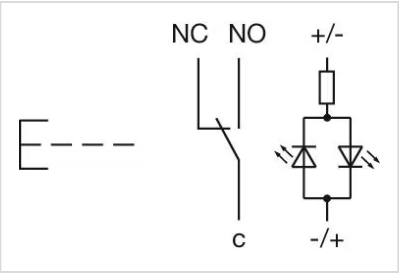

Bauteilelayouts:

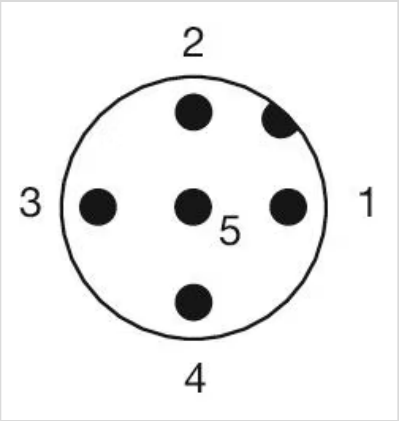

1 = NC
2 = LED+
3 = Common
4 = LED-
5 = NO
A-Kodiert

Einbauöffnungen:

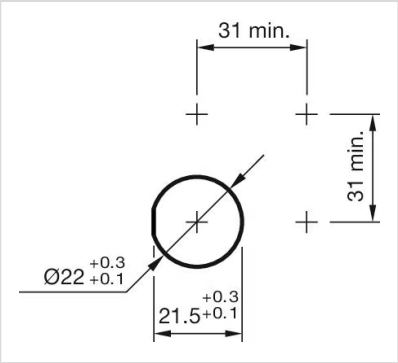
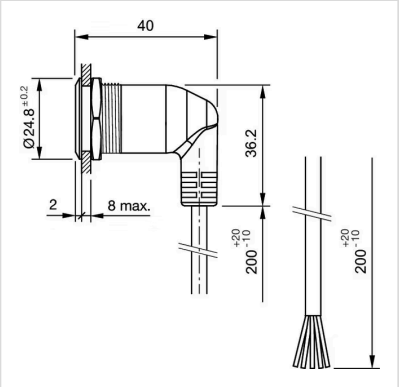
Abmessungen: