Your Expert Partner for **Human Machine Interfaces**

NOT-HALT Taste

84-5330.0020

https://www.eao.com/p/84-5330.0020

Ihr Produkt:

84-5330.0020
NOT-HALT Taste

FRONT

Frontabmessung:	Ø 32 mm
Frontform:	rund

MONTAGE

Einbauöffnung:	Ø 22,3 mm
Montage-Typ:	Paneel-Montage

BEDIEN-/ANZEIGETEIL

Druckhaube Farbe:	Rot-Weiss
Druckhaube Material:	Kunststoff, gemäss UL 94 V0
Druckhaube Ausleuchtung:	nicht ausleuchtbar
Druckhaube Form:	Pilz
Druckhaube Optik:	opak
Linse:	rund
Schaltstellungsring:	Grün

ELEKTRISCHE KENNWERTE

Schaltspannung und Schaltstrom:

Wechselstrom mit Silberkontakt (vergoldet)		
Gebrauchskategorie AC-15 gemäss EN IEC 60947-5-1		
Spannung	120 VAC	240 VAC
Strom	3 A	1,5 A
Gleichstrom mit Silberkontakt (vergoldet)		
Gebrauchskategorie DC-13 gemäss EN IEC 60947-5-1		
Schliesser Kontakte (48 VA)	Öffner Kontakte (60 VA)	Schliesser/Öffner Kontakte
12 VDC/2,0 A	12 VDC/2,5 A	125 VDC/0,22 A
24 VDC/2,0 A	24 VDC/2,5 A	250 VDC/0,11 A
48 VDC/1,0 A	48 VDC/1,25 A	
60 VDC/0,8 A	60 VDC/1,0 A	

Kontakte: 1 Ö / 1 S

Bemessungs-Betriebsspannung Ue: 250 VAC/DC gemäss EN IEC 60947-1

Bemessungs-Stosspannungs-Festigkeit Uimp: 4 kV, nach EN IEC 60947-1

Bemessungs-Isolationsspannung Ui: 250 V gemäss EN / IEC 60947-1

Bedingter Bemessungs-Kurzschlussstrom: 1 000 A, Typ der Kurzschlusseinrichtung 6 A gG (EN 60947-5-1)

Empfohlene Minimalbetriebsdaten:

Silberkontakte (vergoldet)	
Spannung	1 VAC/DC
Strom	1 mA

Schaltleistung: 250 V AC @ 1,5 A

Elektrische Lebensdauer: 50 000 Schaltzyklen

Spannungsfestigkeit: 500 VAC, 50 Hz, 1 Minute gemäss DIN IEC 60512-2

Überspannungskategorie: III, gemäss EN / IEC 60947-1

Verschmutzungsgrad: 3, gemäss EN IEC 60947-1

Schutzklasse: II, gemäss EN / IEC 60947-5

Normen: Gemäss EN 60947-5-1, EN 60947-5-5, DIN EN ISO 13850, EN IEC 60204

Thermischer Strom Ith: 5 A

MECHANISCHE KENNWERTE

Anschluss: Steckanschluss, 2,8 x 0,5 mm

Kontaktmaterial: Gold

Schaltfunktion: Rast

Schaltsystem: Tastschaltelement

Entriegelungsart: Drehentriegelung

Mechanische Lebensdauer: 250 000 Schaltzyklen

Betätigungskraft: 20 N ±4 N

Betätigungsweg: ca. 4 mm

Anzugsdrehmoment:	Befestigungsmutter 0,8 Nm
Gewicht:	0.028 kg

UMGEBUNGSBEDINGUNGEN

IP-Frontschutzart:	IP65, IP66, IP67, gemäss DIN EN 60529
IK-Schutzart:	IK07 nach IEC 62262
Einsatztemperatur:	– 25 °C … + 70 °C
Lagertemperatur:	– 25 °C … + 85 °C
Schockfestigkeit:	Max. 150 m / s^2, Impulsbreite 11 ms, 3-Achsen, (halbsinusförmig nach EN IEC 60068-2-27)
Schwingfestigkeit:	Max. 50 m / s^2 von 10 Hz … 500 Hz, 10 Zyklen, 3-Achsen (sinusförmig EN IEC 60068-2-6)
Klimafestigkeit:	Feuchte Wärme, zyklisch 96 Stunden, + 25 °C/97 %, +55 °C/93 % relative Feuchtigkeit, nach EN IEC 60068-2-30 Feuchte Wärme, konstant 56 Tage, + 40 °C/93 % relative Feuchtigkeit, gemäss EN IEC 60068-2-78 Salzsprühnebel: 96 Stunden, +35 °C in NaCl-Lösung, nach EN IEC 60068-2-11 Trockene Wärme: 96 Stunden, + 70 °C (EN IEC 60068-2-2) Kälte: 96 Stunden, – 40 °C (EN IEC 60068-2-1)

ZERTIFIKATE

Approbationen:	CCC, UL
Konformitäten:	CE, UKCA, 2006 / 42 / EC (MD), 2011 / 65 / EC (RoHS)
REACH:	REACH konform
RoHS:	RoHS konform

WEITERE

Kurzbeschreibung:	NOT-HALT Taste, Ø 22,3 mm, Ø 32 mm, Pilz, nicht ausleuchtbar, Rot-Weiss, Kunststoff, gemäss UL 94 V0, opak, rund, 1 Ö / 1 S, Rast, Steckanschluss, 2,8 x 0,5 mm, IP65, IP66, IP67, gemäss DIN EN 60529, Drehentriegelung
Material:	Kunststoff, nach UL 94 V0
Gehäuse Farbe:	Gelb
Gehäuse Material:	Kunststoff, nach UL 94 V0
Hinweise:	Drehentriegelung im Uhrzeigersinn,Überlistsicher nach EN IEC 60947-5-5
Beschreibung Komponente:	Das doppeltunterbrechende Tastschaltsystem ist in folgenden Schaltfunktionen lieferbar: 1 Öffner, 2 Öffner, 1 Öffner + 1 Schliesser Die Öffnerkontakte besitzen Zwangsöffnung nach EN 60947-5-5
Schaltschemas:	

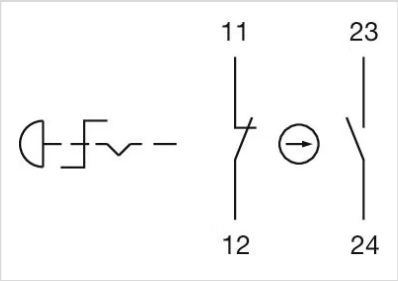

Bauteilelayouts:

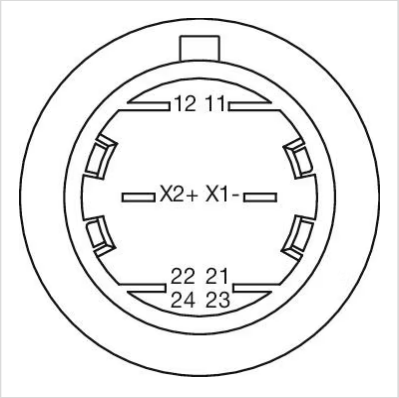

Einbauöffnungen:

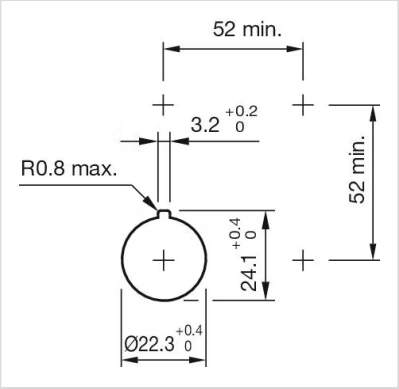
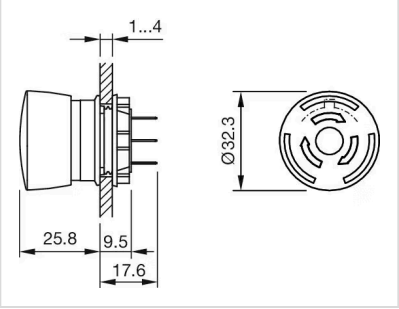
Abmessungen: