Your Expert Partner for **Human Machine Interfaces**

Printstecksockel

84-920

https://www.eao.com/p/84-920

Ihr Produkt:

84-920
Printstecksockel

MECHANISCHE KENNWERTE

Anschluss:	Printanschluss
Gewicht:	0.003 kg

WEITERE

Kurzbeschreibung:	Printstecksockel, 20,3 mm x 15,8 mm x 8,3 mm, Metall / Kunststoff, Printanschluss, Axial
Titel Zubehör:	Printstecksockel
Abmessung:	20,3 mm x 15,8 mm x 8,3 mm
Material:	Metall / Kunststoff
Produkteigenschaften:	Für NOT-HALT Taste, Stopp Taste
Pins:	Axial
Passend auf Anschluss:	Steckanschluss

Bauteilelayouts:

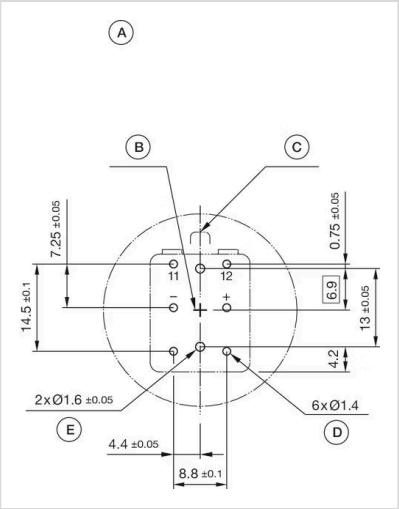

A = Bohrplan (Bauteilseite)
B = Tastenzentrum
C = Verdrehschutz
D = Pins für Kontakte/LED
E = Positionierungsloch

Abmessungen:

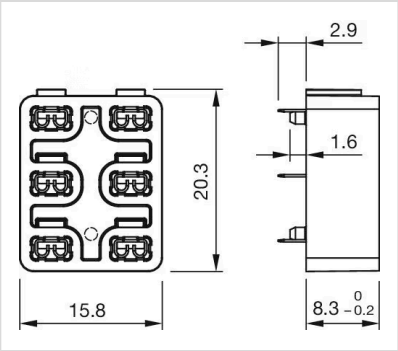
2.9
1.6
20.3
15.8
8.3 0 -0.2