Your Expert Partner for **Human Machine Interfaces**

Schaltelement

92-851.342

https://www.eao.com/p/92-851.342

Ihr Produkt:

92-851.342
Schaltelement

ELEKTRISCHE KENNWERTE

Schaltspannung und Schaltstrom:

Schaltspannung	min. 50 m VAC/DC max. 42 VAC/DC
Schaltstrom	min. 10 µA AC/DC max. 100 mA AC/DC
Schaltleistung	max. 2 W

Kontakte: 1 S

Schaltleistung: 42 V @ 0,1 A

Elektrische Lebensdauer: ≥500 000 Schaltzyklen bei 42 VDC, 50 mA, gemäss IEC 60512-5-9c, Bei Beachtung der Stromflussrichtung von Anschluss 3/4 zu 1/2 kann die elektrische Lebensdauer erhöht werden.

Spannungsfestigkeit: 500 VAC, 50 Hz, 1 Minute gemäss DIN IEC 60512-2-4a

MECHANISCHE KENNWERTE

Anschluss: Printanschluss

Kontaktmaterial: Gold

Schaltfunktion: Impuls

Schaltsystem: Kurzhubelement

Schaltsystem Zusatztext: Einfach unterbrechendes Lamellenschaltsystem mit zwei unabhängigen Kontaktpunkten und fühlbarem Schaltpunkt.
Garantiert sicheres Schalten auch bei geringsten Schaltleistungen.
Kontaktbestückung 1 Schliesser

Mechanische Lebensdauer: ≥1 Mio. Schaltzyklen (Schaltelement unter Dekorfolie), ≥5 Mio. Schaltzyklen (Schaltelement ohne Dekorfolie)

Betätigungskraft: 2,7 N ±1 N (gemessen auf Schaltelement)

Betätigungsweg: ca. 0,5 mm

Gewicht: 0.001 kg

UMGEBUNGSBEDINGUNGEN

IP-Schutzart:	IP40 Schaltelement (Flussmitteldichtigkeit nach DIN 41640 Teil 84), IP65 (frontseitig mit Dekorfolie)
Einsatztemperatur:	– 25 °C … + 70 °C
Lagertemperatur:	– 40 °C … + 85 °C

ZERTIFIKATE

Konformitäten:	CE, UKCA, 2011 / 65 / EC (RoHS)
REACH:	REACH konform
RoHS:	RoHS konform

WEITERE

Kurzbeschreibung:	Schaltelement, Kurzhubelement, 42 V @ 0,1 A, Gold, 1 S, Printanschluss
Material:	Kunststoff
Hinweise:	Der Vorwiderstand zu LED ist kundenseitig zu bestimmen,LED und Montageflansch separat bestellen

Schaltschemas:

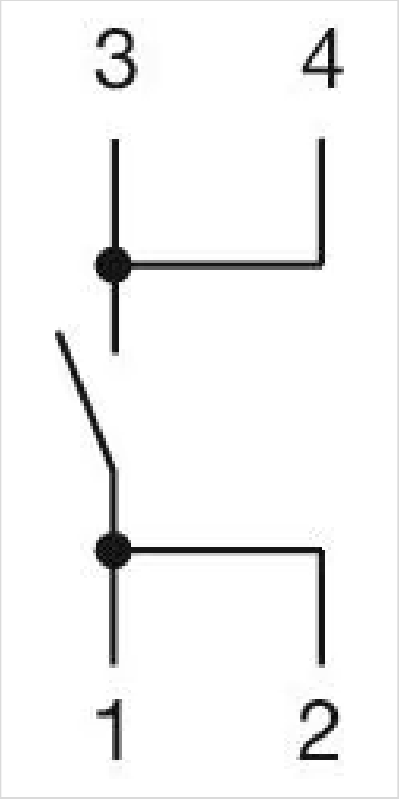

Bauteilelayouts:

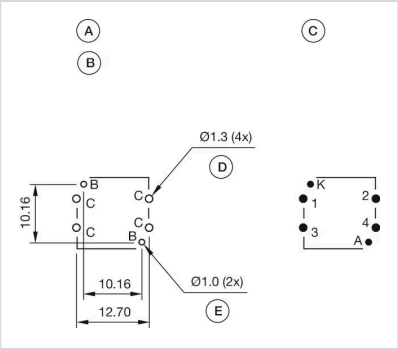

A = Schaltelement mit Ausleuchtung
B = Single-LED
C = Bohrplan (Bauteilseite)
D = Bohrung für Schaltelement, Pad max. Ø 2,5 mm
E = Bohrung für LED
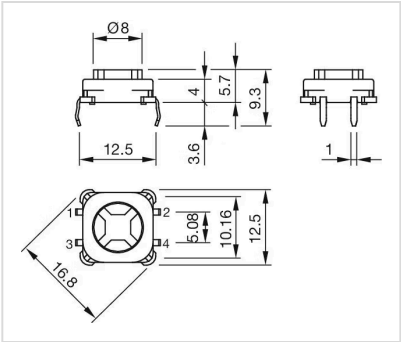
Abmessungen: