Your Expert Partner for **Human Machine Interfaces**

Leuchtdrucktaste

K14-131.121081

https://www.eao.com/p/K14-131.121081

Ihr Produkt:

K14-131.121081
Leuchtdrucktaste

FRONT

Frontabmessung:	Ø 29 mm
Frontform:	rund

MONTAGE

Einbauöffnung:	Ø 22,3 mm
Montage-Typ:	Paneel-Montage

BEDIEN-/ANZEIGETEIL

Druckhaube Farbe:	Grün
Druckhaube Material:	Kunststoff
Druckhaube Ausleuchtung:	ausleuchtbar
Druckhaube Form:	flach
Druckhaube Optik:	transparent
Leuchtmittel Farbe:	Grün

ELEKTRISCHE KENNWERTE

Schaltspannung und Schaltstrom:	250 VAC, 5 A (ohmisch) 250 VAC, 3 A (Lötanschluss) 250 VAC, 2 A (induktiv, cos(phi) = 0.7) 220 VDC, 0.1 A (induktiv, L:R = 30 ms) 110 VDC, 0.2 A (induktiv, L:R = 30 ms) 60 VDC, 0.7 A (induktiv, L:R = 30 ms) 24 VDC, 2 A (induktiv, L:R = 30 ms)
Kontakte:	1 Ö / 1 S
Betriebsspannung:	24 V AC/DC
Betriebsstrom:	4/7 mA ±15 %

Bemessungs-Betriebsspannung Ue:	250 VAC/DC gemäss EN IEC 61058-1
Schaltleistung:	250 V AC @ 3 A
Elektrische Lebensdauer:	50 000 Schaltzyklen
Spannungsfestigkeit:	3000 VAC, 50 Hz, 1 Minute zwischen allen Anschlüssen und Erde, gemäss EN/IEC 61058-1
Normen:	Gemäss EN/IEC 61058-1
Thermischer Strom Ith:	3 A

MECHANISCHE KENNWERTE

Anschluss:	Lötanschluss
Kontaktmaterial:	Goldplattiertes Silber
Schaltfunktion:	Impuls
Schaltsystem:	Sprungschaltelement
Mechanische Lebensdauer:	2 Mio. Schaltzyklen
Betätigungskraft:	3 N … 6 N
Betätigungsweg:	3 mm
Anzugsdrehmoment:	Befestigungsmutter max. 0,25 Nm
Drahtquerschnitt:	Max. Drahtdurchmesser 2 Drähte à 1,2 mm Max. Litzenquerschnitt 1 Litze à 1 mm^2
Gewicht:	0.021 kg

UMGEBUNGSBEDINGUNGEN

IP-Frontschutzart:	IP67, gemäss DIN EN 60529
Einsatztemperatur:	– 25 °C … + 55 °C, bei Blockmontage ist Wärmestau zu vermeiden
Lagertemperatur:	– 40 °C … + 85 °C
Schockfestigkeit:	Max. 150 m / s^2, Impulsbreite 11 ms, 3-Achsen, (halbsinusförmig nach EN IEC 60068-2-27)
Schwingfestigkeit:	Max. 100 m / s^2 von 10 Hz … 500 Hz, (sinusförmig EN IEC 60068-2-6)
Klimafestigkeit:	Feuchte Wärme konstant, nach DIN EN 60068-2-78 Feuchte Wärme zyklisch, nach DIN IEC 60068-2-30

ZERTIFIKATE

Approbationen:	CB (IEC 61058-1), CQC, CSA, DNV, EAC, ENEC (EN 61058-1), UL, VDE
Konformitäten:	CE, UKCA, 2011 / 65 / EC (RoHS), 2014 / 35 / EU (LVD)

REACH:	REACH konform
RoHS:	RoHS konform

WEITERE

Kurzbeschreibung:	Leuchtdrucktaste, Impuls, 250 V AC @ 3 A, 24 V AC/DC, 1 Ö / 1 S, Lötanschluss, rund, Grün, Grün
Gehäuse Farbe:	Schwarz
Gehäuse Material:	Kunststoff
max. Anzahl Schaltelemente:	1

Schaltschemas:

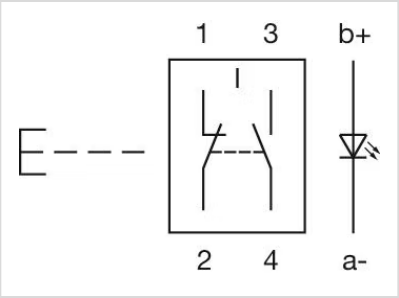

Einbauöffnungen:

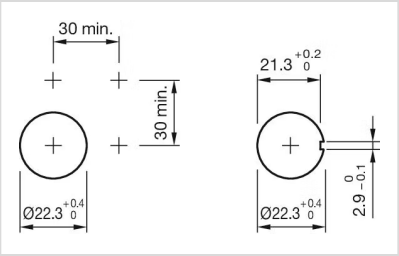
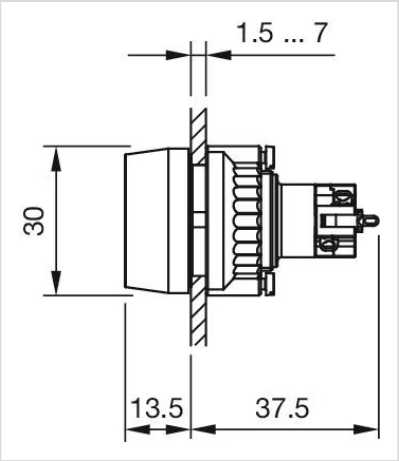
Abmessungen: