Your Expert Partner for **Human Machine Interfaces**

Schlüsselschalter 2 Stellungen

K14-136.22200

https://www.eao.com/p/K14-136.22200

Ihr Produkt:

K14-136.22200
Schlüsselschalter 2 Stellungen

FRONT

Frontabmessung:	Ø 35 mm
Frontrahmen Farbe:	Natur
Frontrahmen Material:	Aluminium

MONTAGE

Einbauöffnung:	Ø 30,5 mm
Montage-Typ:	Paneel-Montage

ELEKTRISCHE KENNWERTE

Schaltspannung und Schaltstrom:	250 VAC, 5 A (ohmisch) 250 VAC, 3 A (Lötanschluss) 250 VAC, 2 A (induktiv, cos(phi) = 0.7) 220 VDC, 0.1 A (induktiv, L:R = 30 ms) 110 VDC, 0.2 A (induktiv, L:R = 30 ms) 60 VDC, 0.7 A (induktiv, L:R = 30 ms) 24 VDC, 2 A (induktiv, L:R = 30 ms)
Kontakte:	2 Ö / 2 S
Bemessungs-Betriebsspannung Ue:	250 VAC/DC gemäss EN IEC 61058-1
Schaltleistung:	250 V AC @ 3 A
Elektrische Lebensdauer:	50 000 Schaltzyklen
Spannungsfestigkeit:	3000 VAC, 50 Hz, 1 Minute zwischen allen Anschlüssen und Erde, gemäss EN/IEC 61058-1
Elektrostatische Entladung (ESD):	15 kV
Schutzklasse:	II
Normen:	Gemäss EN/IEC 61058-1
Thermischer Strom Ith:	3 A

MECHANISCHE KENNWERTE

Anschluss:	Lötanschluss
Kontaktmaterial:	Goldplattiertes Silber
Schaltfunktion:	Ruhe (a) - Rast (a)
Schaltsystem:	Sprungschaltelement
Schaltstufen:	2 Stellungen
Schaltwinkel:	90° rechts
Mechanische Lebensdauer:	1 Mio. Schaltzyklen
Betätigungskraft:	5 N … 8 N
Betätigungsweg:	ca. 90°
Anzugsdrehmoment:	Befestigungsmutter max. 0,25 Nm
Drahtquerschnitt:	Max. Drahtdurchmesser 2 Drähte à 1,2 mm Max. Litzenquerschnitt 1 Litze à 1 mm^2
Gewicht:	0.044 kg

UMGEBUNGSBEDINGUNGEN

IP-Frontschutzart:	IP65, gemäss DIN EN 60529
Einsatztemperatur:	– 25 °C … + 55 °C

Lagertemperatur:	– 40 °C ... + 85 °C
Schockfestigkeit:	Max. 150 m / s^2, Impulsbreite 11 ms, 3-Achsen, (halbsinusförmig nach EN IEC 60068-2-27)
Schwingfestigkeit:	Max. 100 m / s^2 von 10 Hz ... 500 Hz, (sinusförmig EN IEC 60068-2-6)
Klimafestigkeit:	Feuchte Wärme konstant, nach DIN EN 60068-2-78 Feuchte Wärme zyklisch, nach DIN IEC 60068-2-30

ZERTIFIKATE

Approbationen:	CB (IEC 61058-1), CQC, CSA, DNV, EAC, ENEC (EN 61058-1), UL, VDE
Konformitäten:	CE, UKCA, 2011 / 65 / EC (RoHS), 2014 / 35 / EU (LVD)
REACH:	REACH konform
RoHS:	RoHS konform

WEITERE

Kurzbeschreibung:	Schlüsselschalter 2 Stellungen, Ruhe (a) - Rast (a), 250 V AC @ 3 A, 2 Ö / 2 S, Lötanschluss, Aluminium
Gehäuse Material:	Kunststoff
Hinweise:	Schlossnummer 1001, Schlosstyp KABA
max. Anzahl Schaltelemente:	1

Schaltstellungen:

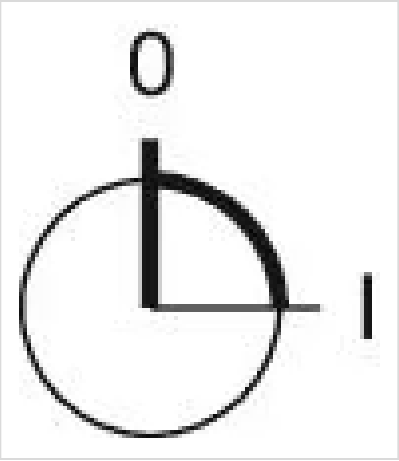

Schaltschemas:

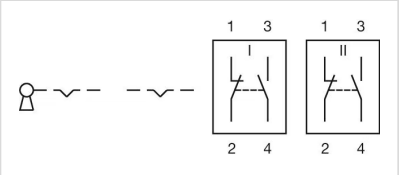

Einbauöffnungen:

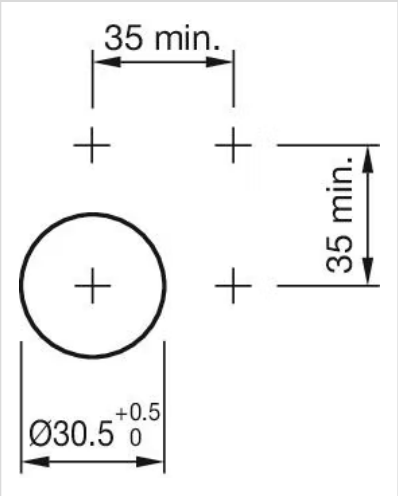
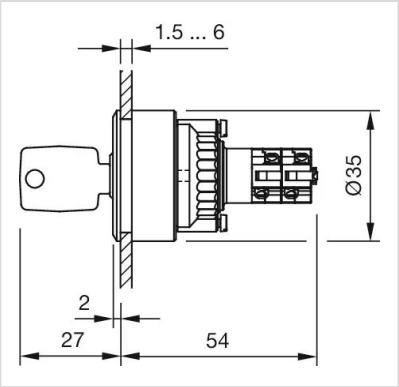
Abmessungen: