Your Expert Partner for **Human Machine Interfaces**

アクチュエーター

02-617.011

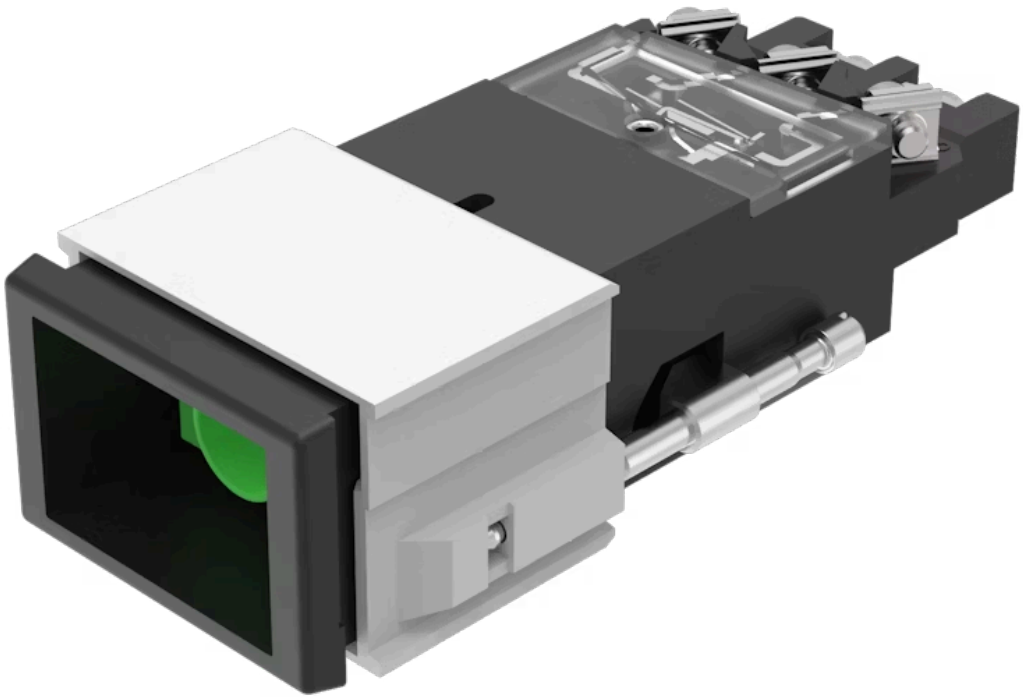

https://www.eao.com/p/02-617.011

お客様の製品:

02-617.011
アクチュエーター

製品範囲

製品タイプ:	Not Recommended for new design

前面

フロント形状:	長方形
フロントベゼル 色:	黒
フロントベゼル 材質:	プラスチック

取付け

デザイン:	フラッシュ
取付け穴:	21.2 mm x 29.2 mm
取付けタイプ:	パネル実装

操作・表示部分

レンズ 照光:	照光用

電気的特性

スイッチング電圧とスイッチング電流:	250 VAC, 5 A (Ω) 250 VAC, 2 A (誘導負荷、 cos(phi) = 0.7) 125 VAC, 3 A (誘導負荷、 cos(phi) = 0.7) 220 VDC, 0.1 A (誘導負荷、L:R = 30 ms) 60 VDC, 0.7 A (誘導負荷、L:R = 30 ms) 24 VDC, 2 A (誘導負荷、L:R = 30 ms)
接点:	2 FS
定格絶縁電圧 **Ui:**	EN IEC 60947-1に基づく AC250V/DC
スイッチング定格:	400 V @ 10 A

電気強度:	2500VAC、50Hz、1分間、IEC 60947-5-1に準拠、すべての端子とアース間
規格:	スイッチは、「低電圧スイッチングデバイスの規格」EN IEC 60947-5-1に準拠
熱電流 **Ith:**	10 A

機械的特性

端子:	ねじ端子
接点 材質:	銀
スイッチング動作:	モメンタリ
スイッチング方式:	スナップアクションスイッチングエレメント
スイッチングシステム:	長寿命、極めて短い反発時間、安定した接触抵抗を特長。 長寿命、極めて短い反発時間、安定した接触抵抗を特長。
機械的寿命:	操作回数200万回
操作力:	6 ~ 12 N
操作トラベル:	約 5 mm
締め付けトルク:	固定ナット 最大 0.2 Nm, ねじ端子 0.8 Nm
端子詳細 **1:**	最大電線断面積 2 mm x 2.5 mm^2 撚り線ケーブル2 x 1.5 mm^2の最大線断面積
重量:	0.055 kg

周辺条件

IP保護等級:	IP40前面, IP65 スプレーカバー付き、IEC 60529に準拠
使用温度:	- 25 ° C ~ + 55 ° C, ブロックとして取り付け、熱を自由に逃がせることを確認
耐衝撃性:	IEC 60068-2-27に準拠、11msの間に15g
耐振動性:	10 g at 10 Hz...2000 Hz, 振幅 1.0 mm (IEC 60068-2-6 に準拠)

認証

認証:	CB (IEC 60947-5-1), CENELEC CCA-NTR (EN 60947-5-1), CSA, DNV, SEV, UL
準拠:	CE, UKCA, 2011 / 65 / EC (RoHS), 2014 / 35 / EU (LVD)
REACH:	REACH compliant
RoHS:	RoHS compliant

その他

簡単な説明:

アクチュエーター, 21.2 mm x 29.2 mm, 照光用, 長方形, 黒, プラスチック, 2 FS, モメンタリ, ねじ端子

ハウジング 色:	黒
ハウジング 材質:	プラスチック

配線図:

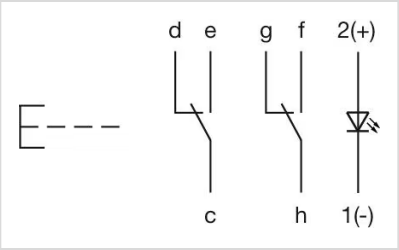

マウントカットアウト:

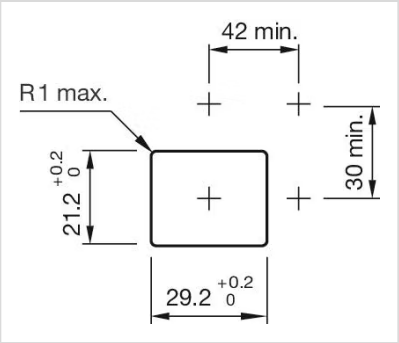
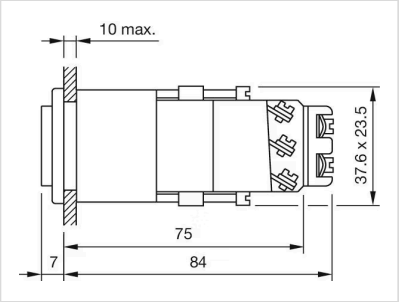
寸法図: