Your Expert Partner for **Human Machine Interfaces**

アクチュエーター

02-810.001

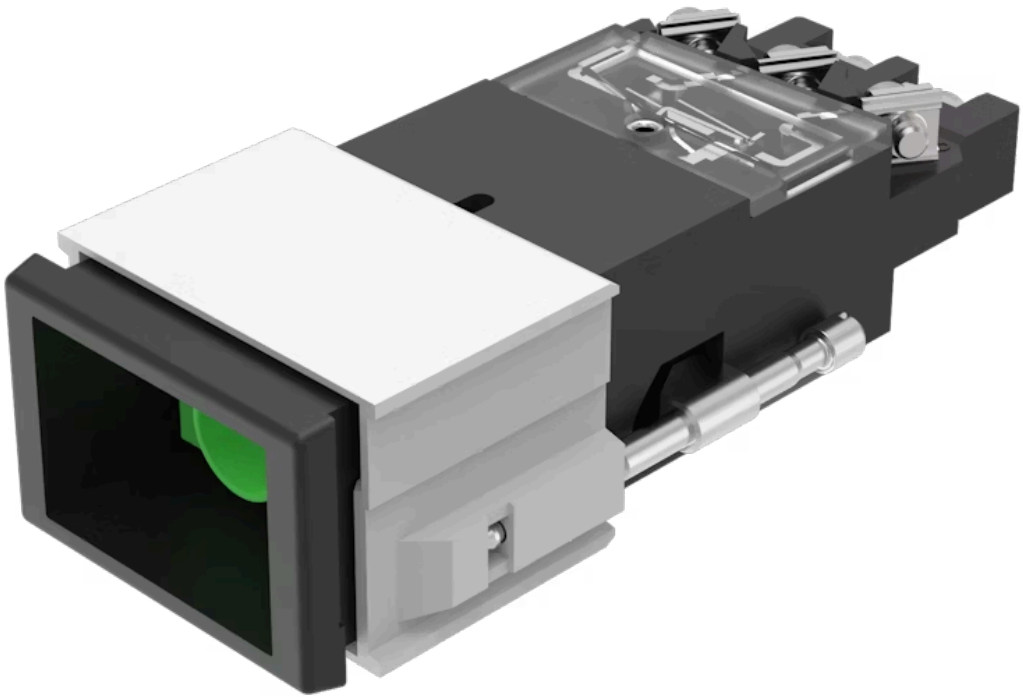

https://www.eao.com/p/02-810.001

お客様の製品:

02-810.001
アクチュエーター

製品範囲

製品タイプ:	Not Recommended for new design

前面

フロント形状:	長方形

取付け

デザイン:	フラッシュ
取付け穴:	21.2 mm x 29.2 mm
取付けタイプ:	パネル実装

電気的特性

スイッチング電圧とスイッチング電流:	10 VAC ... 55 VAC, 25 mA 10 VDC ... 75 VDC, 15 mA
定格電圧:	10 - 55 V AC

機械的特性

端子:	ねじ端子
締め付けトルク:	固定スリーブ 最大 0.2 Nm, ねじ端子 0.8 Nm
重量:	0.06 kg

音響特性

トーン周波数:	約 2.8 kHz

周辺条件

IP保護等級:	IP40前面、DIN EN 60529に準拠
使用温度:	– 20 °C ~ + 60 °C
保存温度:	– 30 °C ... + 70 °C

認証

準拠:	CE, UKCA, 2011 / 65 / EC (RoHS), 2014 / 30 / EU (EMC)
REACH:	REACH compliant
RoHS:	RoHS compliant

その他

簡単な説明:	アクチュエーター, 21.2 mm x 29.2 mm, 長方形, ねじ端子
ブザー方式:	Electronic non-contacting buzzer with IC oscillator

配線図:

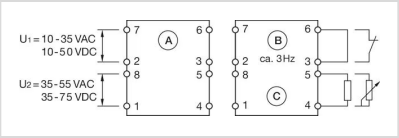

マウントカットアウト:

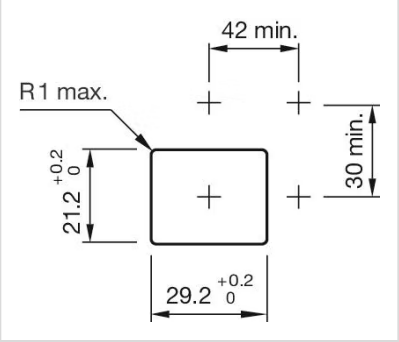
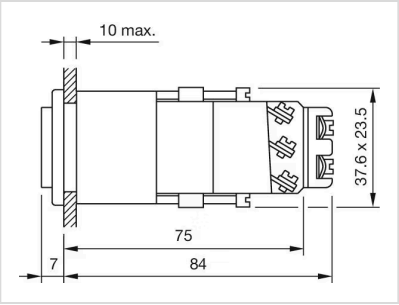
寸法図: