Your Expert Partner for **Human Machine Interfaces**

アクチュエーター

03-021.001

https://www.eao.com/p/03-021.001

お客様の製品:

03-021.001
アクチュエーター

前面

フロント形状:	長方形

取付け

デザイン:	フラッシュ
取付け穴:	21.2 mm x 41.2 mm
取付けタイプ:	パネル実装

電気的特性

スイッチング定格:	

機械的特性

端子:	ねじ端子
重量:	0.045 kg

認証

REACH:	REACH compliant
RoHS:	RoHS compliant

その他

簡単な説明:	アクチュエーター, 21.2 mm x 41.2 mm, 長方形, ねじ端子
製品属性:	独立したランプベースを2個装備
配線図:	

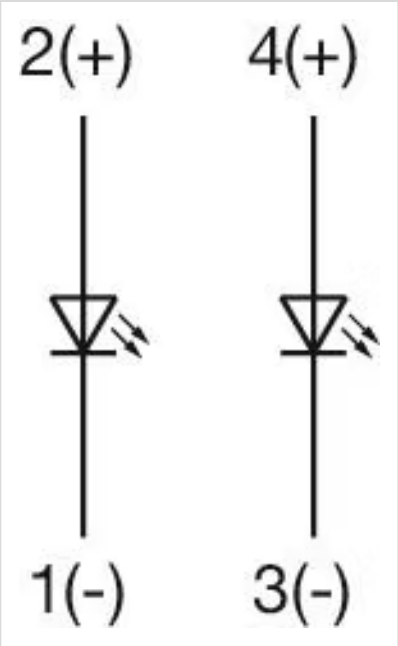

マウントカットアウト:

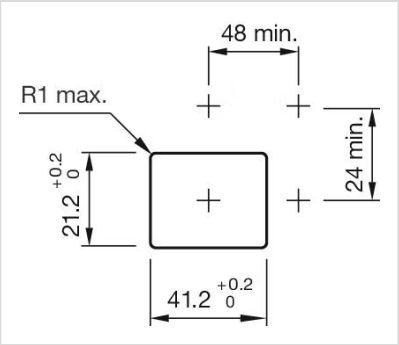
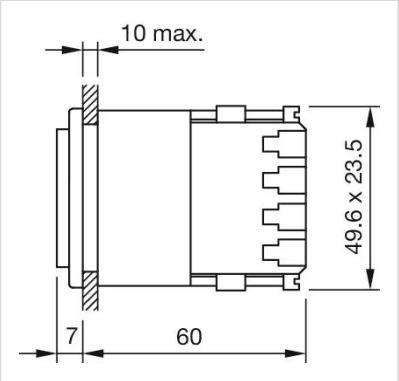
寸法図: