Your Expert Partner for **Human Machine Interfaces**

ホールドダウンユニット

03-908.7

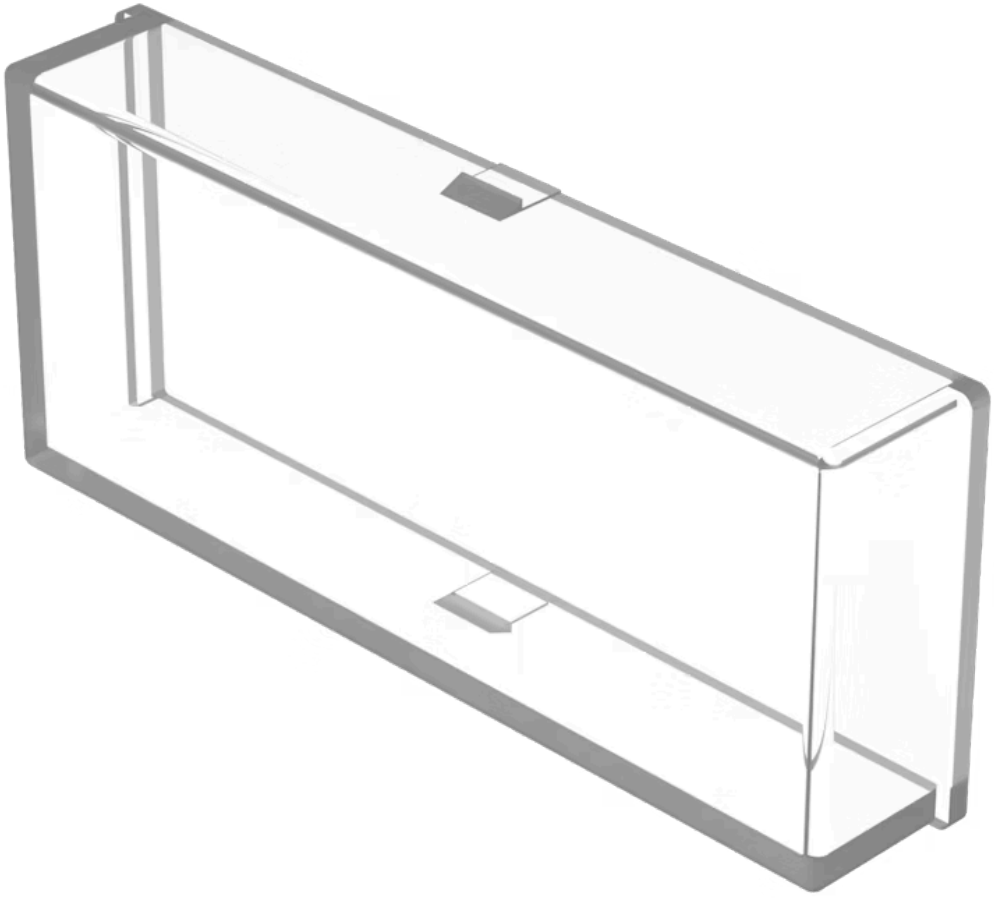

https://www.eao.com/p/03-908.7

お客様の製品:

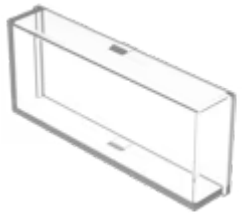

03-908.7
ホールドダウンユニット

製品範囲

製品タイプ:	Not Recommended for new design

前面

色:	カラーレス

機械的特性

重量:	0.001 kg

その他

簡単な説明:	ホールドダウンユニット, プラスチック, 透明, カラーレス
タイトル アクセサリー:	ホールドダウンユニット
素材:	プラスチック
製品属性:	フィルムインサート用
外観:	透明