Your Expert Partner for **Human Machine Interfaces**

レンズ

03-943.7

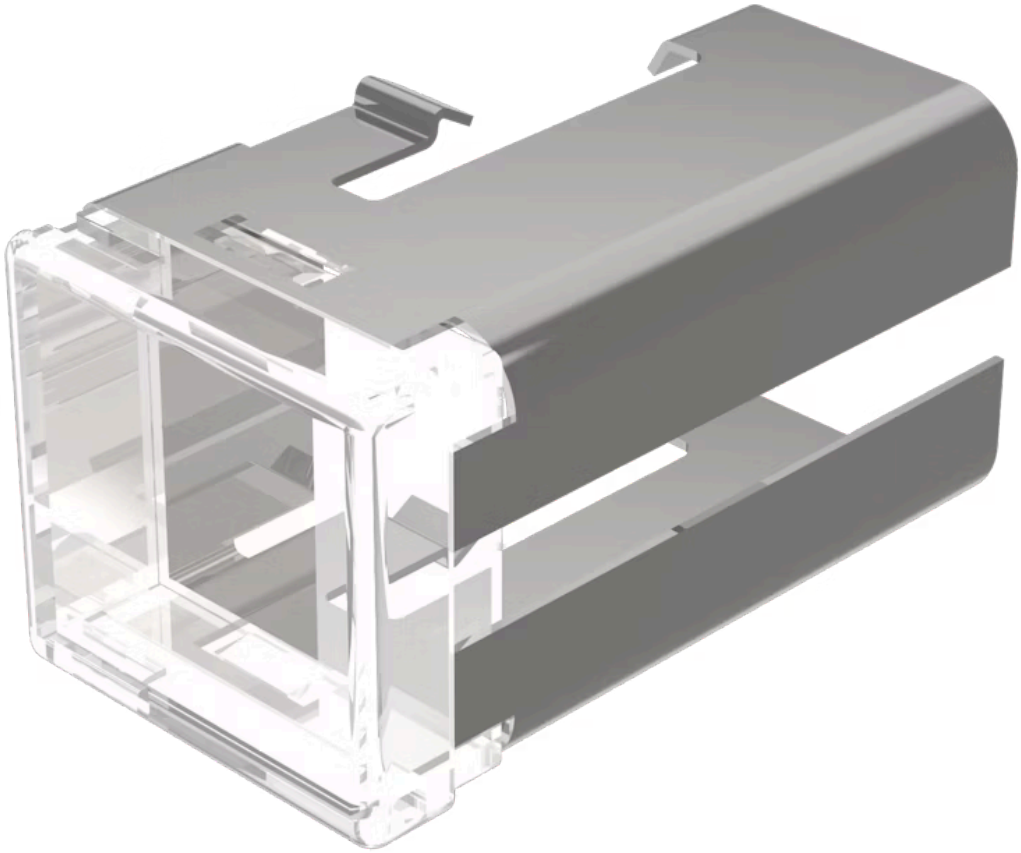

https://www.eao.com/p/03-943.7

お客様の製品:

03-943.7
レンズ

製品範囲

製品タイプ:	Not Recommended for new design

前面

フロント形状:	長方形

操作・表示部分

レンズ 色:	カラーレス
レンズ 素材:	プラスチック
レンズ 照光:	照光用
レンズ 形状:	フラッシュ
レンズ 外観:	透明

機械的特性

重量:	0.005 kg

認証

REACH:	REACH compliant
RoHS:	RoHS compliant

その他

簡単な説明:	レンズ, 18 mm x 19 mm, 照光用, カラーレス, フラッシュ, プラスチック
寸法:	18 mm x 19 mm

製品属性:	フィルムインサート用ホルダーを使用
ヒント:	レンズ2個を注文