Your Expert Partner for **Human Machine Interfaces**

シングルLED

10-2513.1149

https://www.eao.com/p/10-2513.1149

お客様の製品:

10-2513.1149
シングルLED

操作・表示部分

照光 色:	白

電気的特性

定格電圧:	28 V AC/DC +10%
定格電流:	5 mA ±15 %
Lumi. 輝度:	750 mcd

機械的特性

重量:	0.002 kg

認証

REACH:	REACH compliant
RoHS:	RoHS compliant

その他

簡単な説明:	シングルLED, BA9s, 白, 28 V AC/DC +10%
照光の種類:	シングルLED
ヒント:	6 V DC、24 V DC バイカラー；130 V AC、130 V DC、230 V ACバージョンは、保護ダイオードを内蔵,12、24、28、48 VAC/DCバージョンは、ブリッジ整流器により構成されています。,指定された130 VACタイプは、130 VACの供給電圧でのみ動作するように開発されています,抵抗器内蔵の市販ランプホルダーを使用した、より高い電源電圧での動作は承認されていません。,DC24Vのバイカラーランプを通常の極性（ランプの中央接点にプラス）で駆動すると、最初の色が点灯し、極性を反転させると2番目の色が点灯します。,記載されている輝度は、DCで使用した場合,電気的および光学的データは25 °Cで測定されたものです,LEDの製造工程上、輝度や波長にばらつきがあるため、照光に若干の差が生じる場合があります。 LEDに使用する抵抗は、お客様にて決めてください。

配線図:

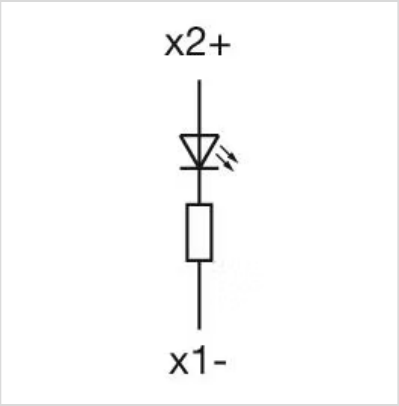

寸法図:

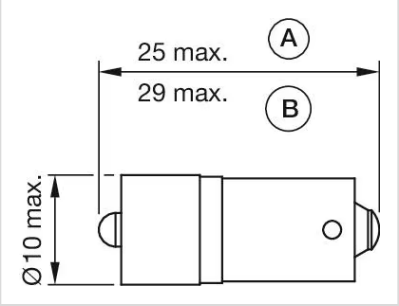

A = (標準)
B = （スーパーブライト）