Your Expert Partner for **Human Machine Interfaces**

アクチュエーター

14-031.006

https://www.eao.com/p/14-031.006

お客様の製品:

14-031.006
アクチュエーター

前面

フロント形状:	丸形

取付け

デザイン:	レイズド
取付けタイプ:	パネル実装

電気的特性

定格電圧:	24 V AC/DC
スイッチング定格:	

機械的特性

端子:	ユニバーサル端子, 2 x 0.5 mm
締め付けトルク:	フィキシングナット 最大 0.25 Nm
重量:	0.011 kg

周辺条件

IP前面保護等級:	IP67、DIN EN 60529に準拠
使用温度:	- 25 °C ~ + 55 °C、ブロックとして取り付け、熱が自由に逃げることを確認
保存温度:	- 40 ° C ... + 85 ° C

認証

認証:	CB (IEC 61058-1), CQC, CSA, DNV, ENEC (EN 61058-1), UL

準拠:	CE, UKCA, 2011 / 65 / EC (RoHS), 2014 / 35 / EU (LVD)
REACH:	REACH compliant
RoHS:	RoHS compliant

その他

簡単な説明:	アクチュエーター, 丸形, ユニバーサル端子, 2 x 0.5 mm, IP67、DIN EN 60529に準拠

配線図:

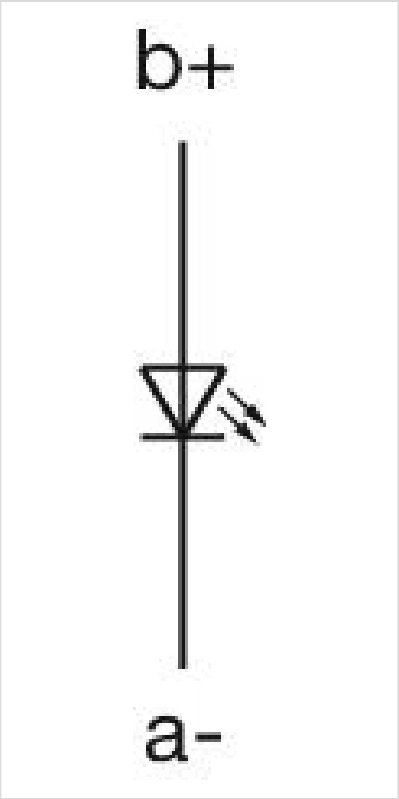

コンポーネント レイアウト:

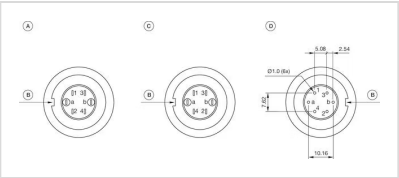

A = 端子（後部）
B = 逆回転阻止装置
C = ダイオードブロック
D = 穴あけプラン（コンポーネント側）

マウントカットアウト:

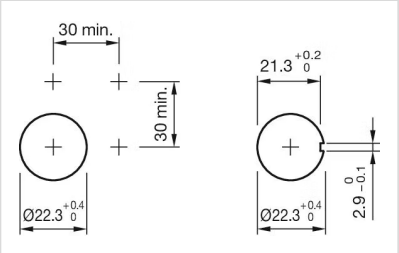

寸法図:

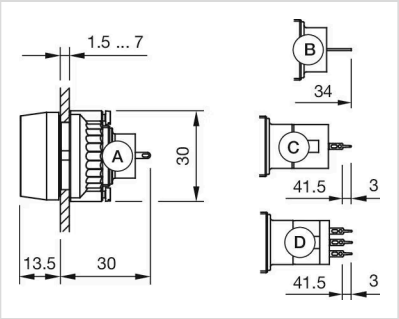

A = 半田端子
B = プラグイン端子 2.8 mm x 0.5 mm
C = ユニバーサル端子 2.0 mm x 0.5 mm
D = 半田端子接続