Your Expert Partner for **Human Machine Interfaces**

アクチュエーター

14-810.002

https://www.eao.com/p/14-810.002

お客様の製品:

14-810.002
アクチュエーター

前面

フロント寸法:	Ø 29 mm
フロント形状:	丸形
フロントベゼル 色:	黒
フロントベゼル 材質:	プラスチック

取付け

デザイン:	レイズド
取付けタイプ:	パネル実装

電気的特性

定格電圧:	24 V DC ±10 %
定格電流:	25 mA
スイッチング定格:	

機械的特性

端子:	プラグイン端子, 2.8 x 0.5 mm
締め付けトルク:	フィキシングナット 最大 0.25 Nm
重量:	0.016 kg

音響特性

トーン周波数:	約3.2 kHz 連続音のみ

周辺条件

IP前面保護等級:	IP65、DIN EN 60529に準拠
使用温度:	- 25 ° C ～ + 55 ° C
保存温度:	- 40 ° C ... + 85 ° C

認証

認証:	CQC, EMC
準拠:	CE, UKCA, 2011 / 65 / EC (RoHS), 2014 / 35 / EU (LVD)
REACH:	REACH compliant
RoHS:	RoHS compliant

その他

簡単な説明:	アクチュエーター, Ø 29 mm, 丸形, 黒, プラスチック, プラグイン端子, 2.8 x 0.5 mm, IP65、DIN EN 60529に準拠
ヒント:	PCB用にはプリントアダプターを使用
ブザー方式:	Piezo disc
配線図:	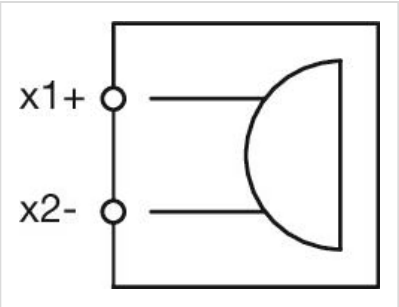

マウントカットアウト:

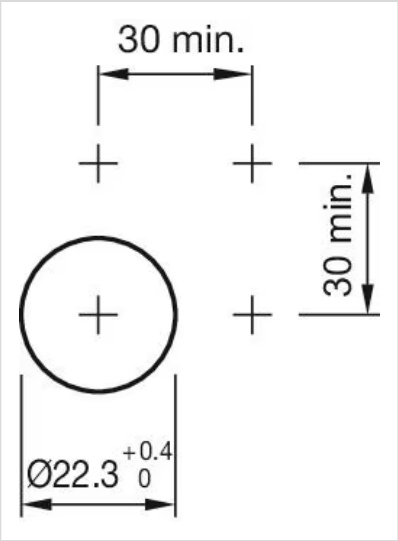
30 min.
30 min.
Ø22.3 +0.4 0

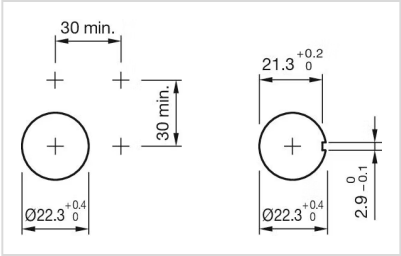
30 min.
30 min.
Ø22.3 +0.4 0
21.3 +0.2 0
Ø22.3 +0.4 0
2.9 0 −0.1

寸法図:

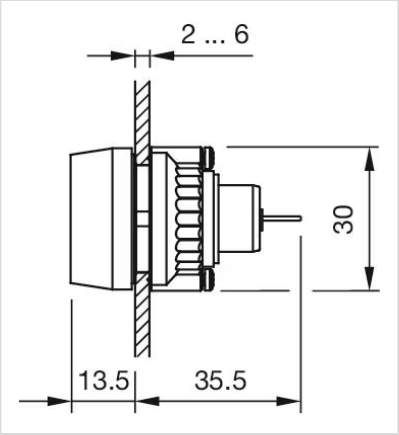
2 ... 6
30
13.5
35.5