Your Expert Partner for **Human Machine Interfaces**

レンズ

18-932.4

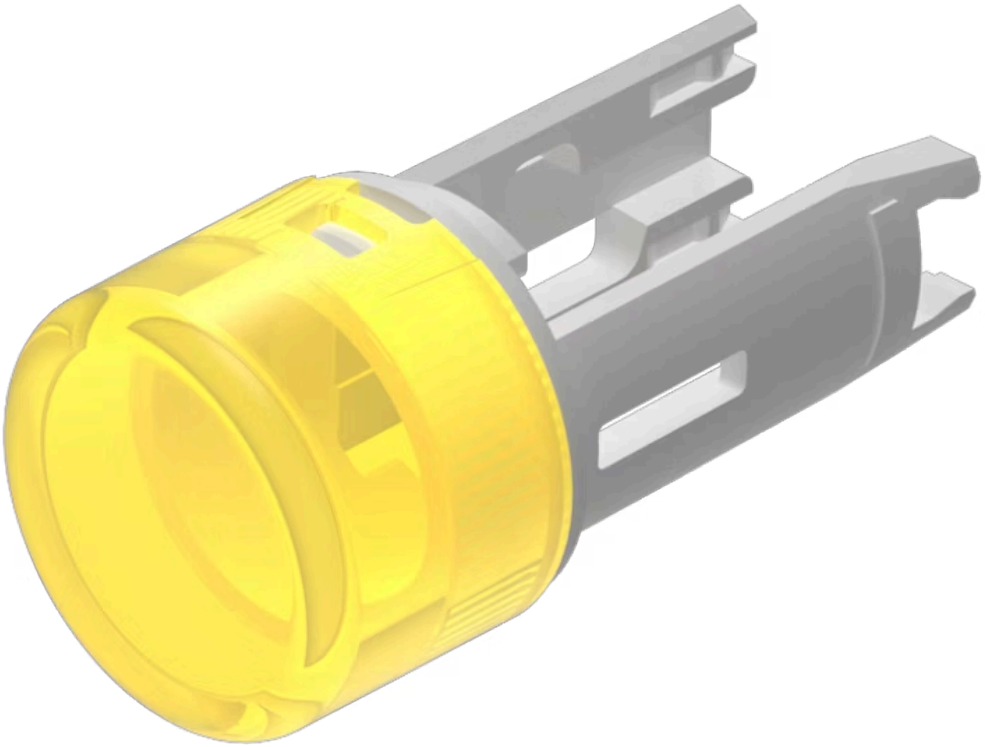

https://www.eao.com/p/18-932.4

お客様の製品:

18-932.4
レンズ

製品範囲

製品タイプ:	Phase-out

前面

フロント形状:	丸形

操作・表示部分

レンズ 色:	黄
レンズ 素材:	プラスチック
レンズ 照光:	照光用
レンズ 形状:	フラッシュ
レンズ 外観:	半透明

機械的特性

重量:	0.001 kg

認証

REACH:	REACH compliant
RoHS:	RoHS compliant

その他

簡単な説明:	レンズ, Ø 7.5 mm, 照光用, 黄, フラッシュ, プラスチック
寸法:	Ø 7.5 mm