Your Expert Partner for **Human Machine Interfaces**

レンズ

19-951.8

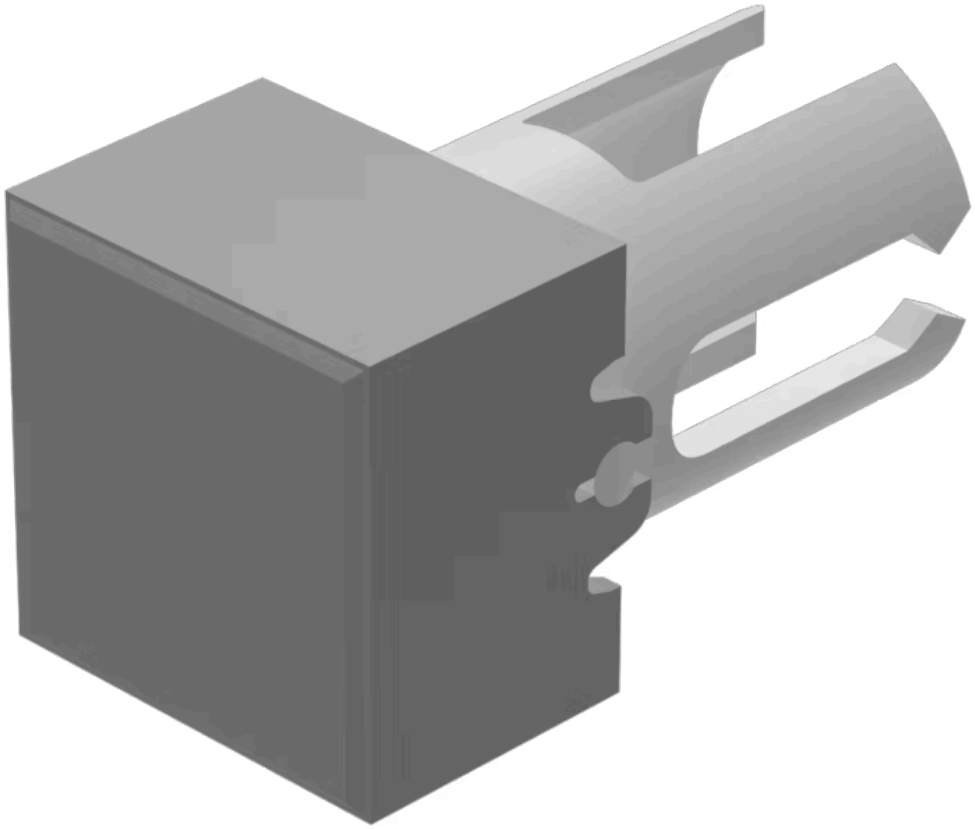

https://www.eao.com/p/19-951.8

お客様の製品:

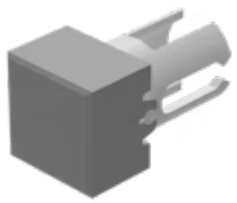

19-951.8
レンズ

前面

フロント形状:	スクエア

操作・表示部分

レンズ 色:	グレー
レンズ 素材:	プラスチック
レンズ 照光:	非照光
レンズ 形状:	フラッシュ
レンズ 外観:	不透明

機械的特性

重量:	0.001 kg

認証

REACH:	REACH compliant
RoHS:	RoHS compliant

その他

簡単な説明:	レンズ, 7.3 mm x 7.3 mm, 非照光, グレー, フラッシュ, プラスチック
寸法:	7.3 mm x 7.3 mm
製品属性:	フィルムインサート用