Your Expert Partner for **Human Machine Interfaces**

レンズ

31-931.9

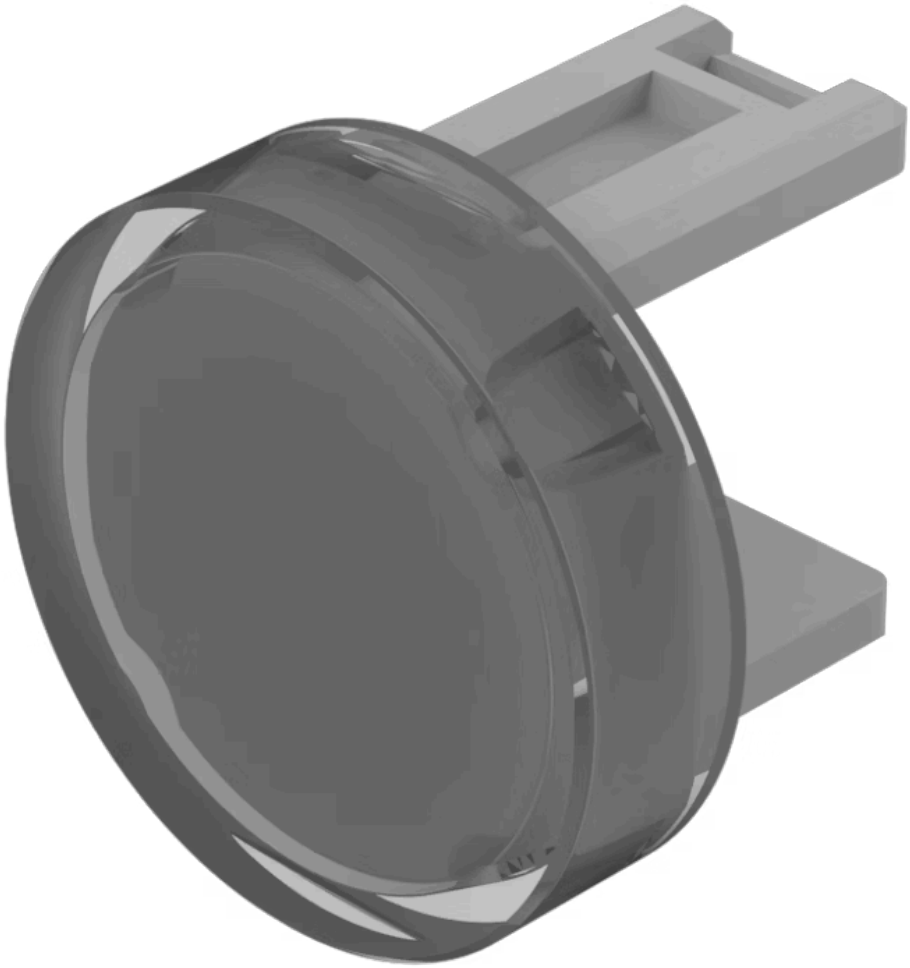

https://www.eao.com/p/31-931.9

お客様の製品:

31-931.9
レンズ

製品範囲

製品タイプ:	Not Recommended for new design

前面

フロント形状:	丸形

操作・表示部分

レンズ 色:	白
レンズ 素材:	プラスチック
レンズ 照光:	照光用
レンズ 形状:	フラッシュ
レンズ 外観:	半透明

機械的特性

重量:	0.001 kg

認証

REACH:	REACH compliant
RoHS:	RoHS compliant

その他

簡単な説明:	レンズ, Ø 15.8 mm, 照光用, 白, フラッシュ, プラスチック
寸法:	Ø 15.8 mm

製品属性:	フィルムインサート非推奨